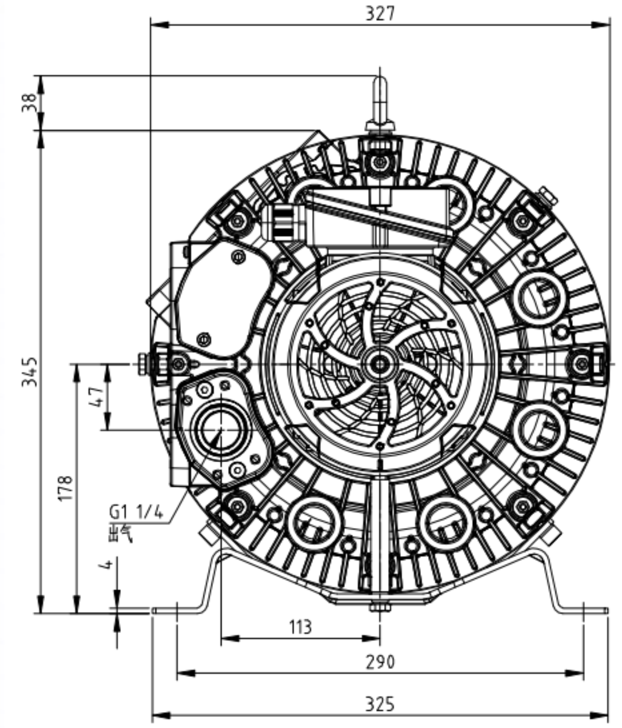

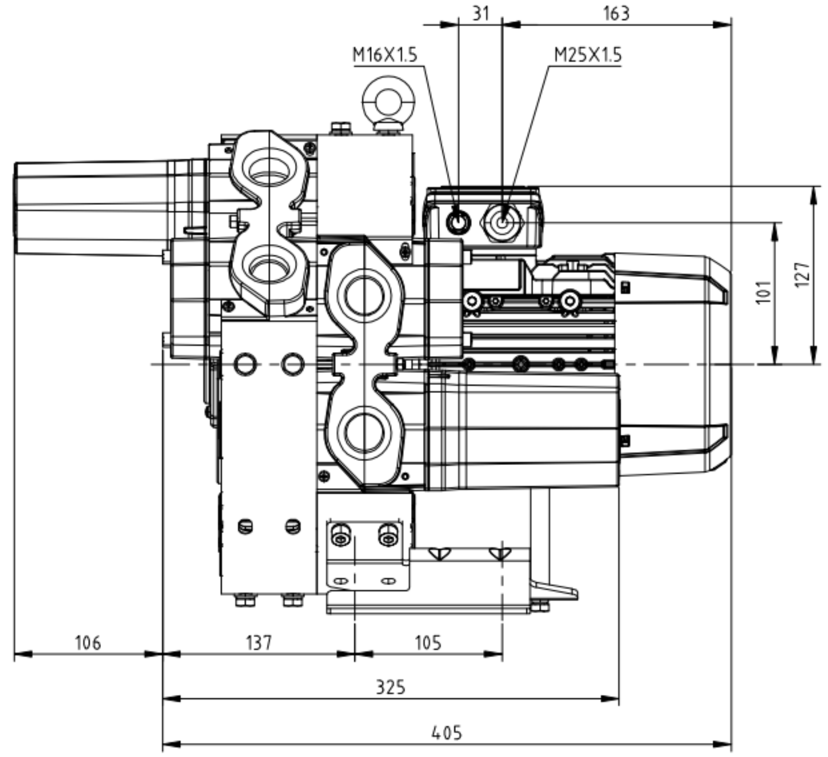

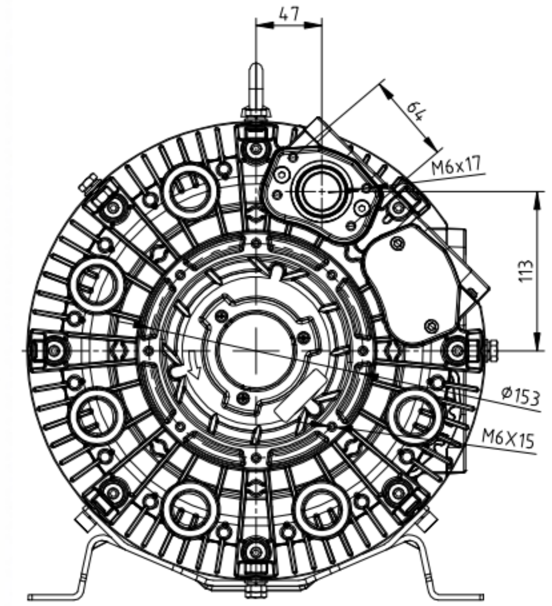

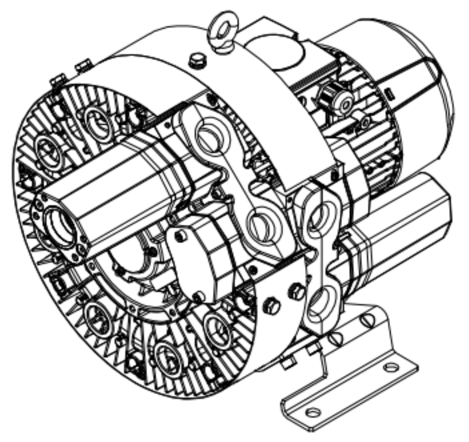

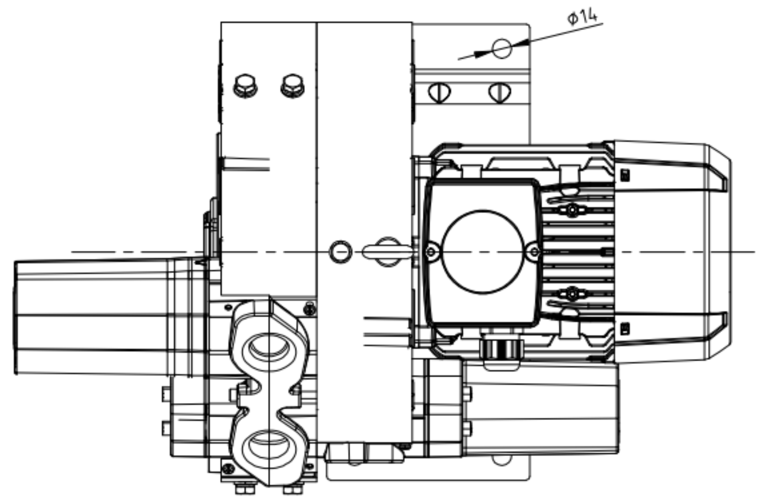

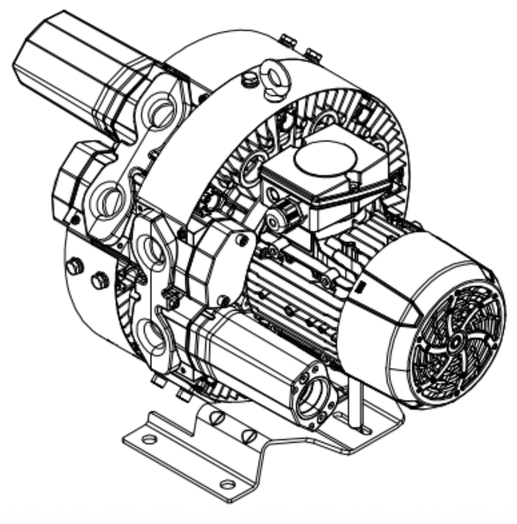

借(通)用件登记	
描图	
描校	
旧底图总号	
底图总号	
签字	
日期	

标记	处数	更改文件号	签字	日期

设计		标准化	
校对		审定	
审核		批准	
工艺		日期	

4RB320-0AQ47-1

图样标记			件数	重量	比例
			1	1	1: 5

共 1 张　第 1 张

浙江格竣实业有限公司