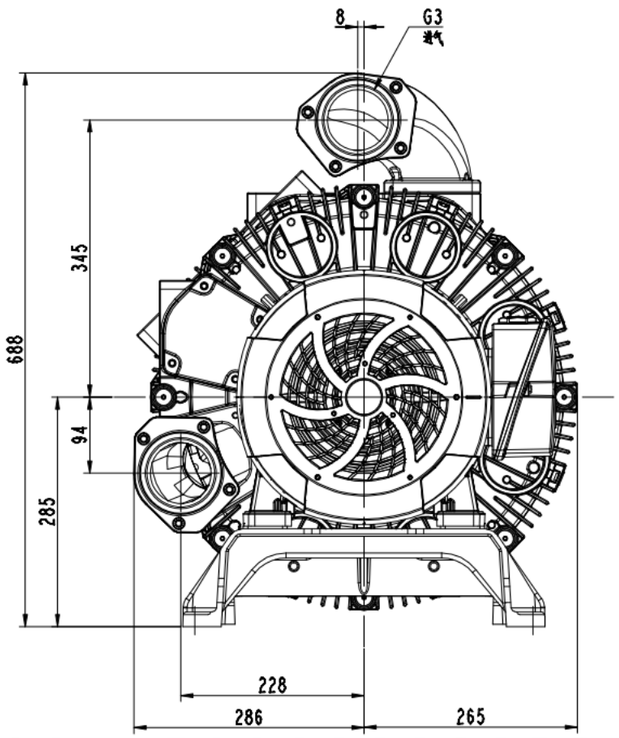

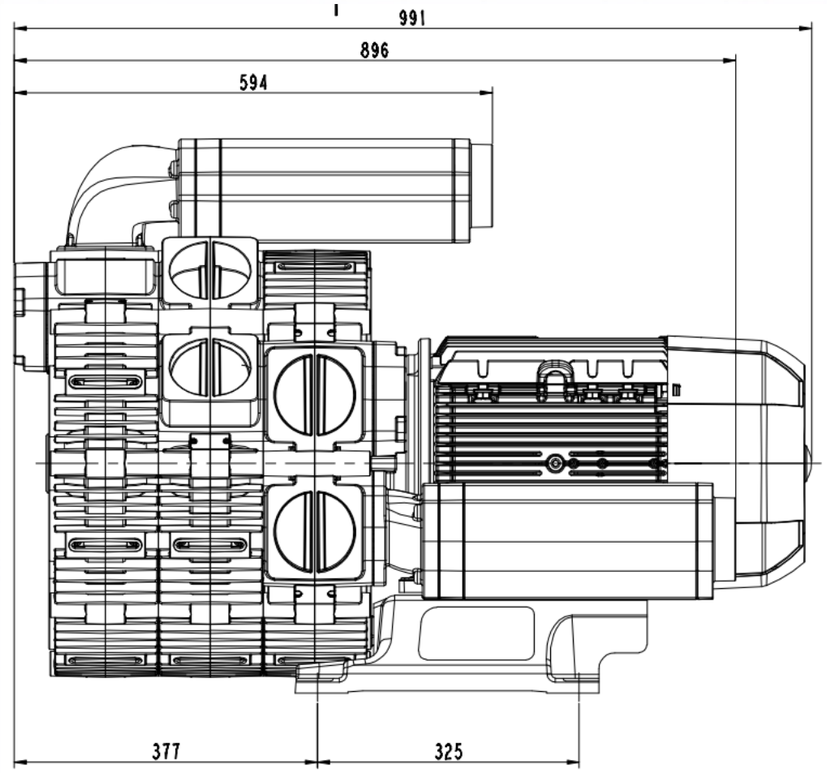

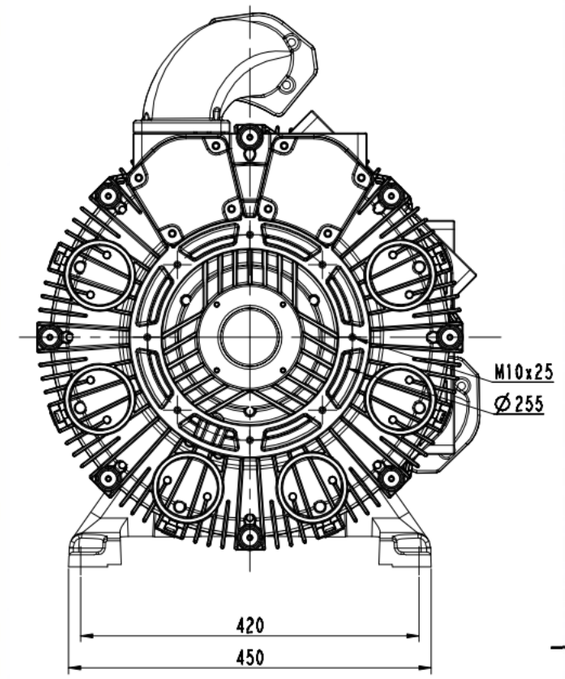

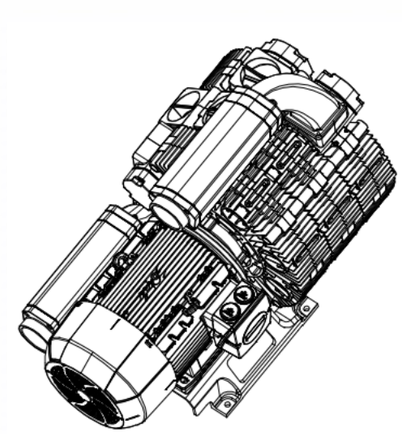

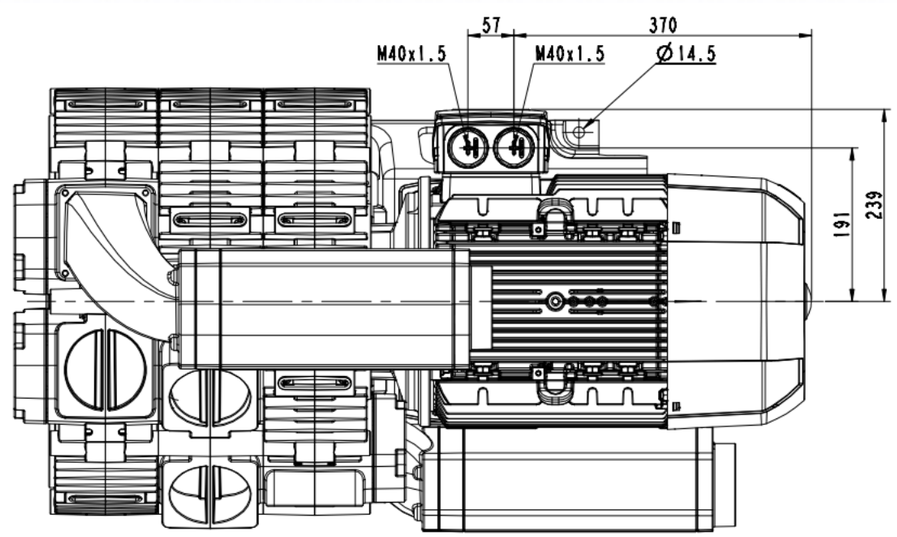

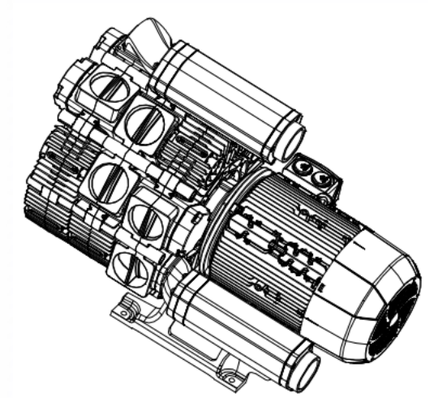

参习处	文件	基车	日期		图样标记	件数	重量	监算
量开		4						1:2
被习		审定		3RB550-3AAQ86	共 1 张		共 1 张
审核		批准			浙江格凌实业有限公司		
工艺		日期					

4)解纪

日登、

朝