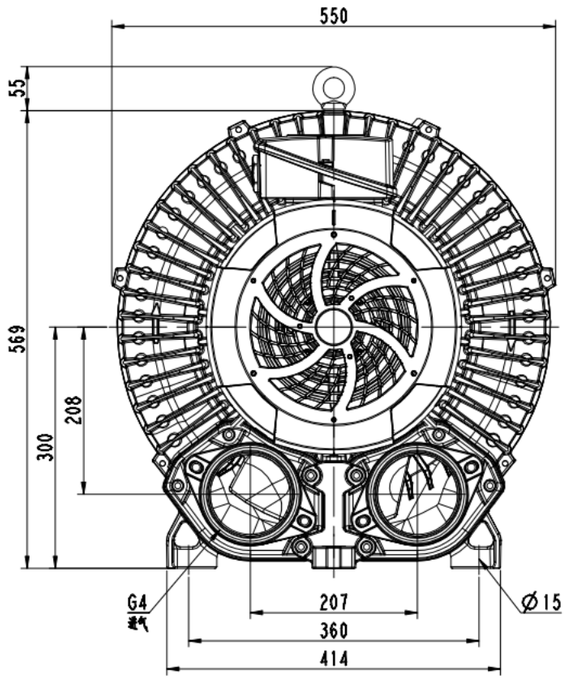

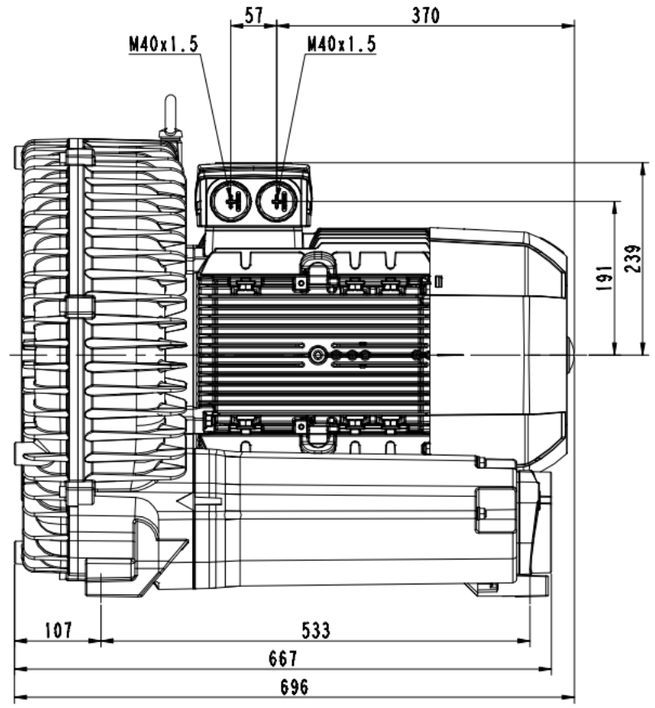

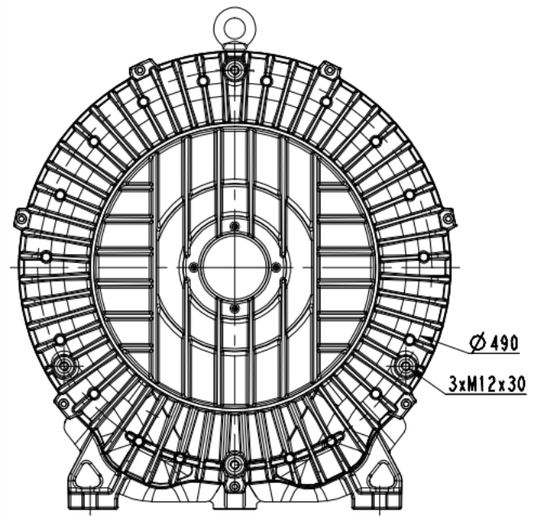

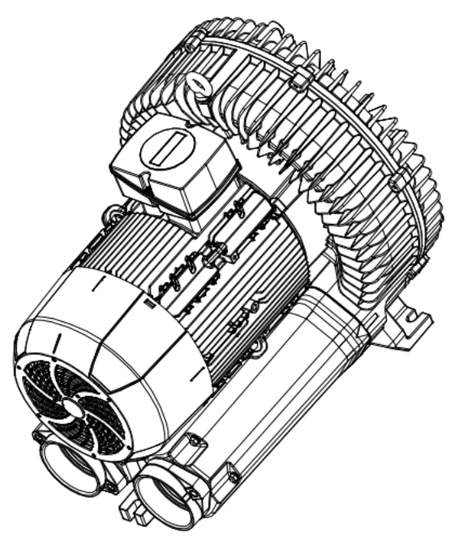

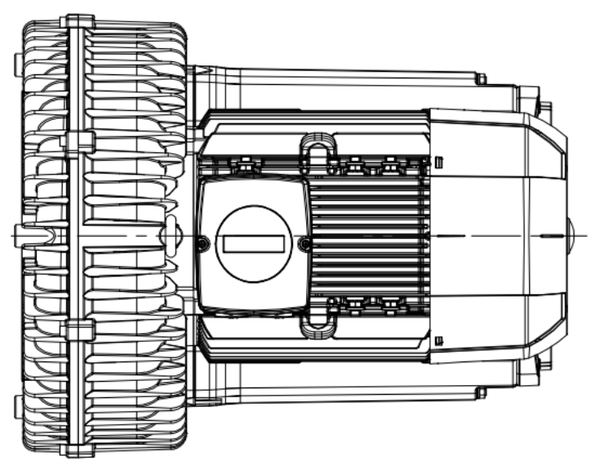

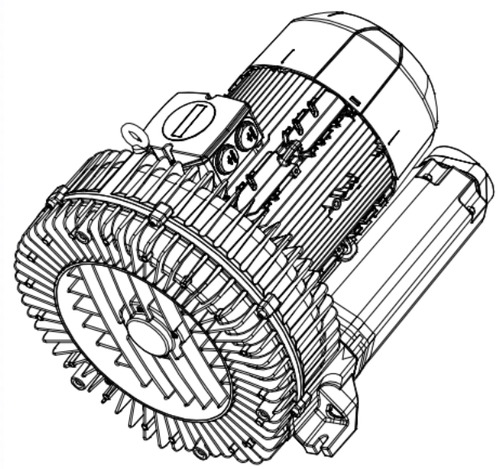

4)麟纪

日登.

朝

参习外纹	得	基车	日期				
異升		4		2RB930-1AQ36	图样标记	件数	重量	比例 1:2
被习		审定			共 1 张		共 1 张
审核		批准			浙江格凌实业有限公司		
工艺		日期					