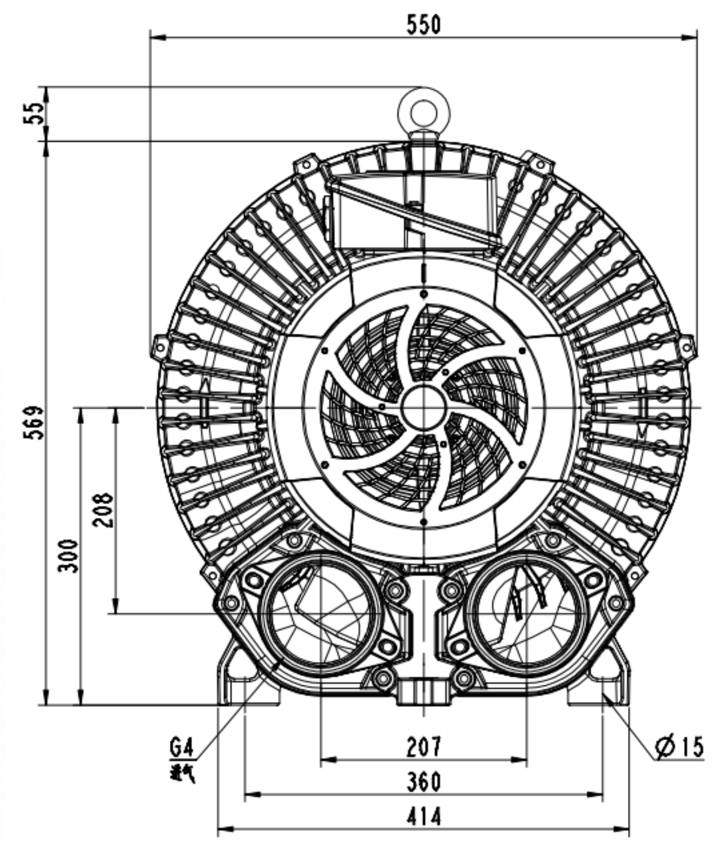
550
55
569
300
208
G4
进气
207
360
414
Ø15

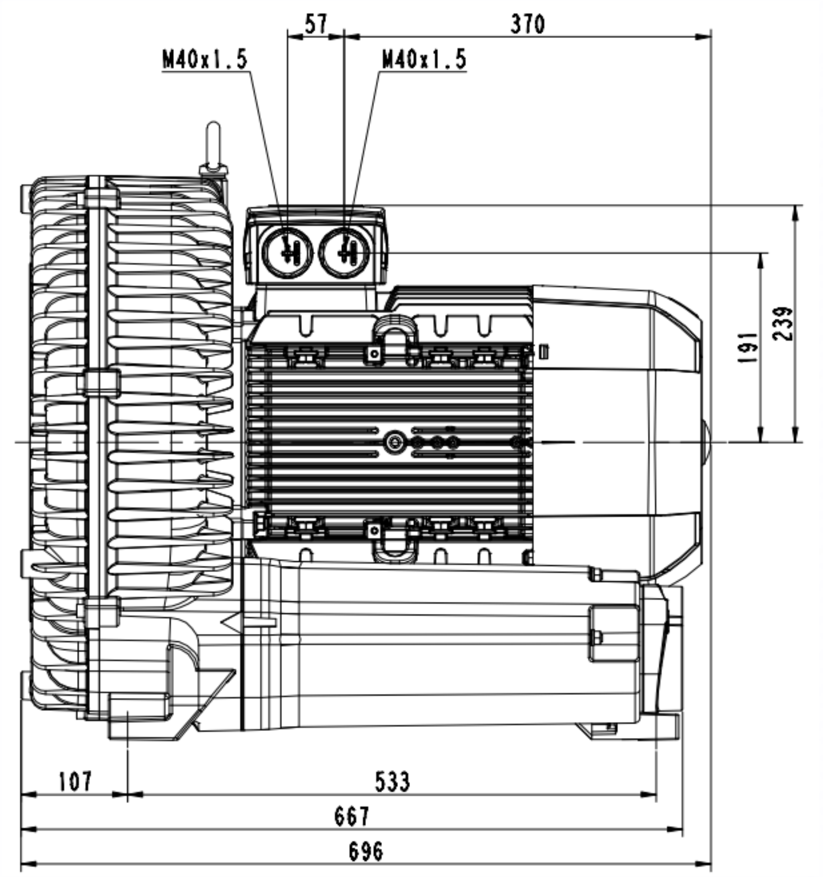
M40x1.5
57
370
M40x1.5
191
239
107
533
667
696

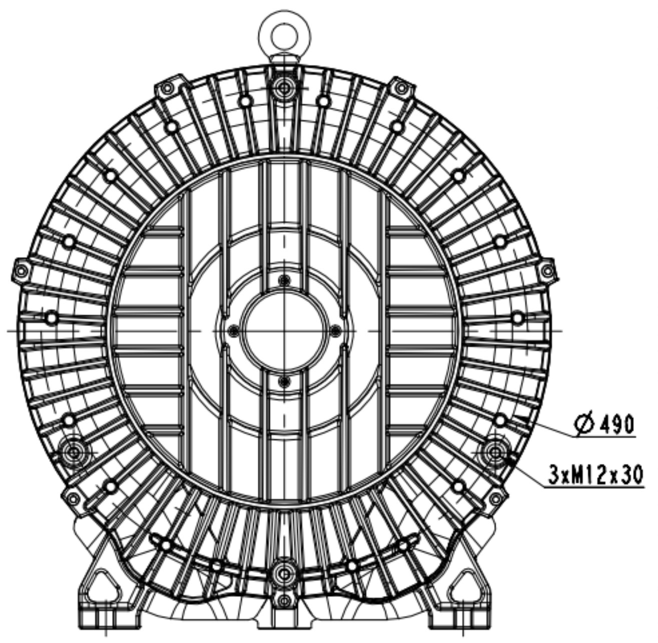
Ø490
3xM12x30

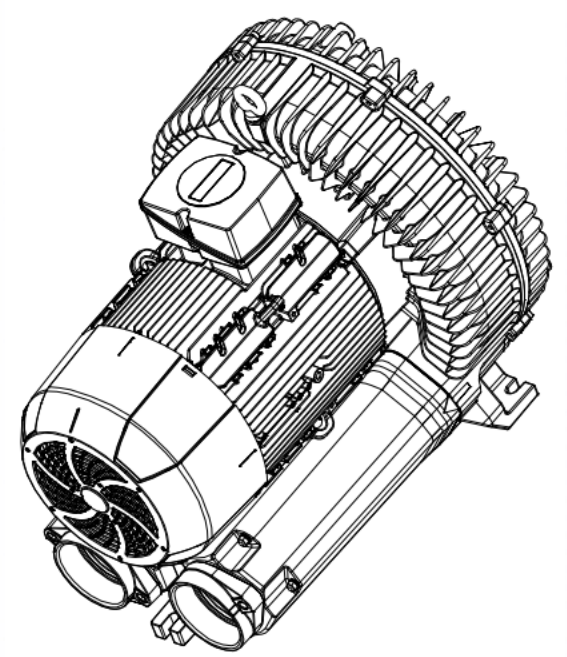

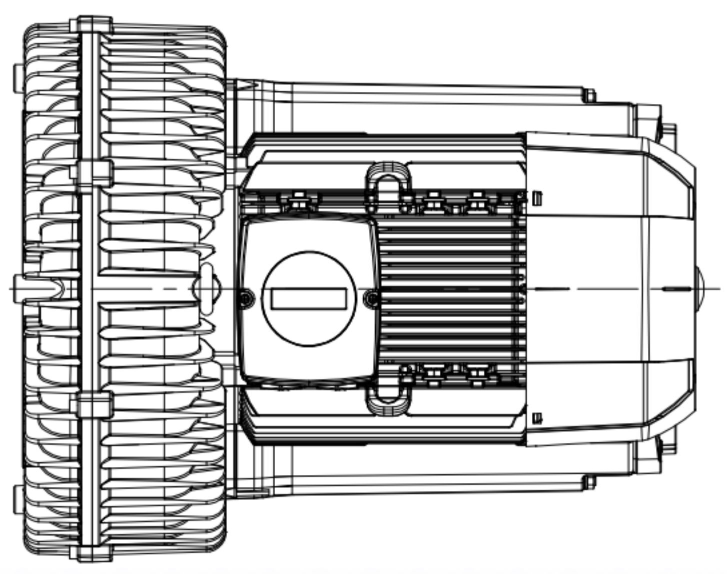

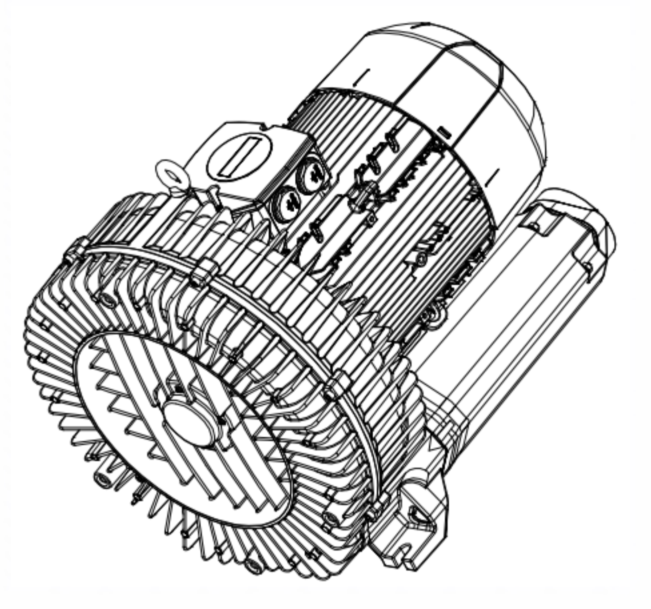

4)麟纪

描图

描校

日登

朝

签字

日期

参习外纹 得 基车 日期

量升 4

被习 审定

审核 批准

工艺 日期

图样标记 件数 重量 比例

1:2

共 1 张 共 1 张

2RB930- 1AP36

浙 江 格 凌 实 业 有 限 公 司