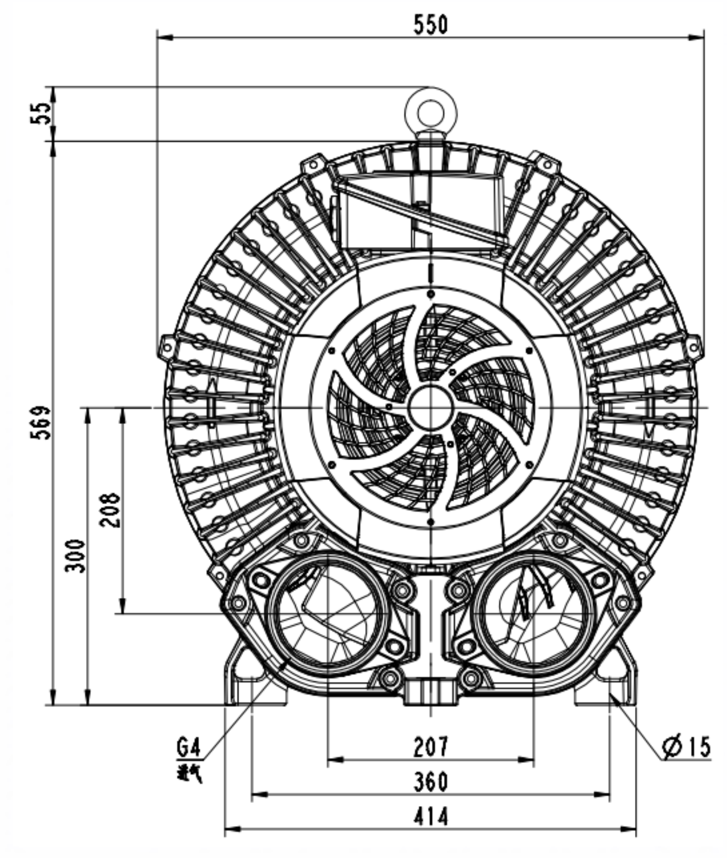
550
55
569
208
300
G4
进气
207
360
414
Ø15

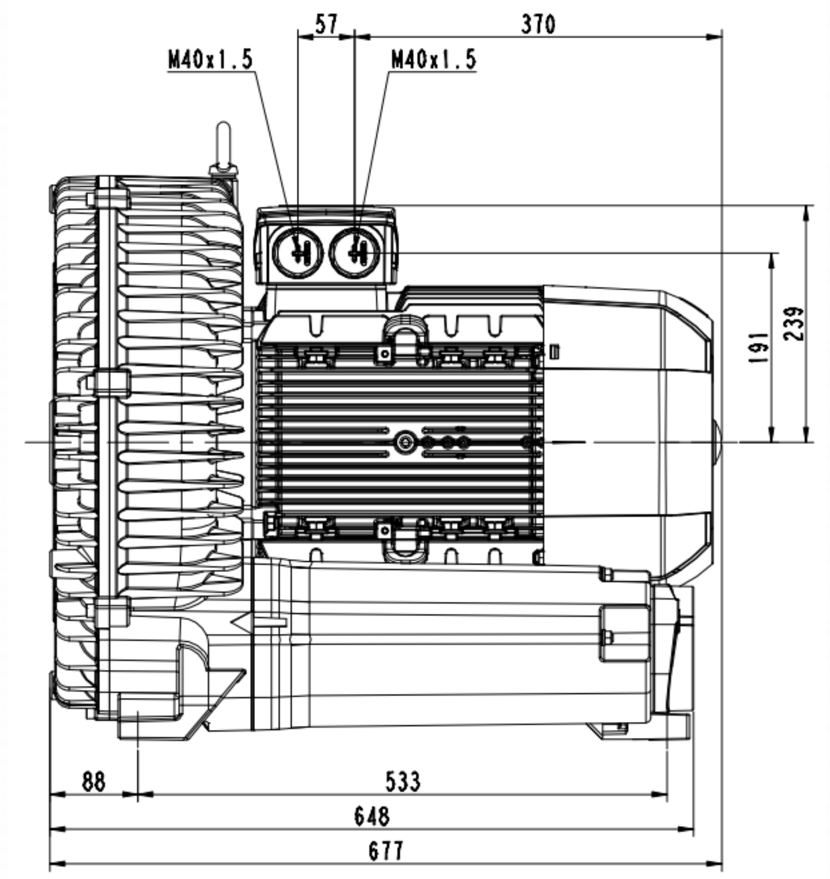
57
370
M40x1.5
M40x1.5
191
239
88
533
648
677

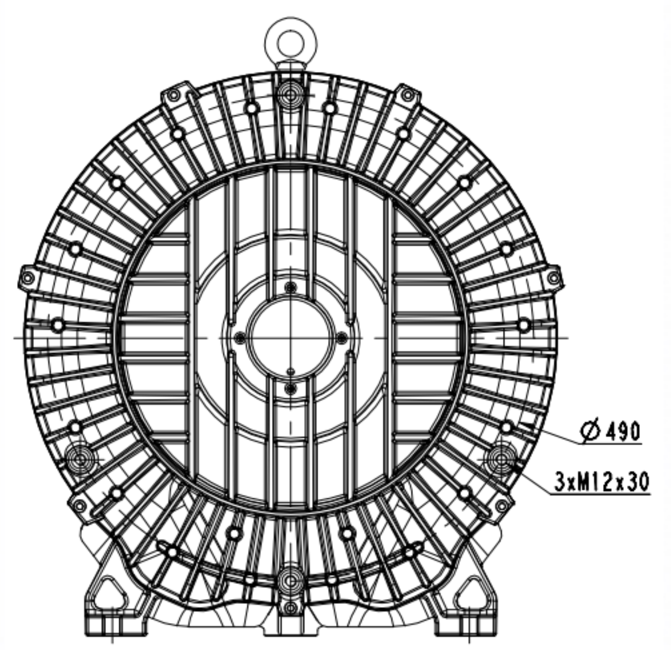
Ø490
3xM12x30

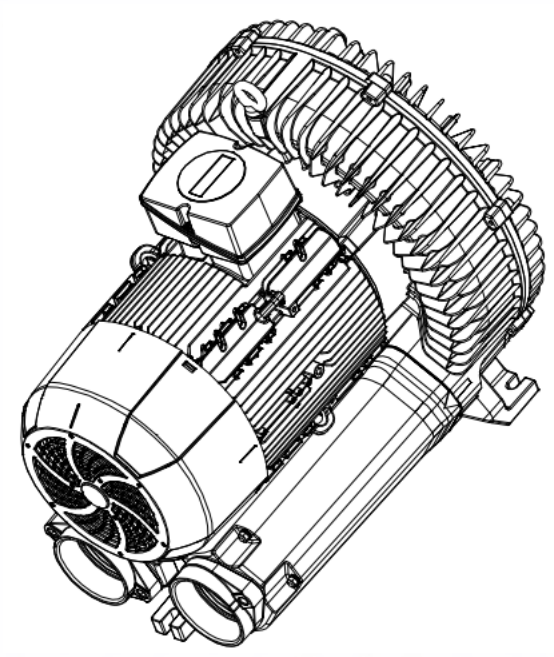

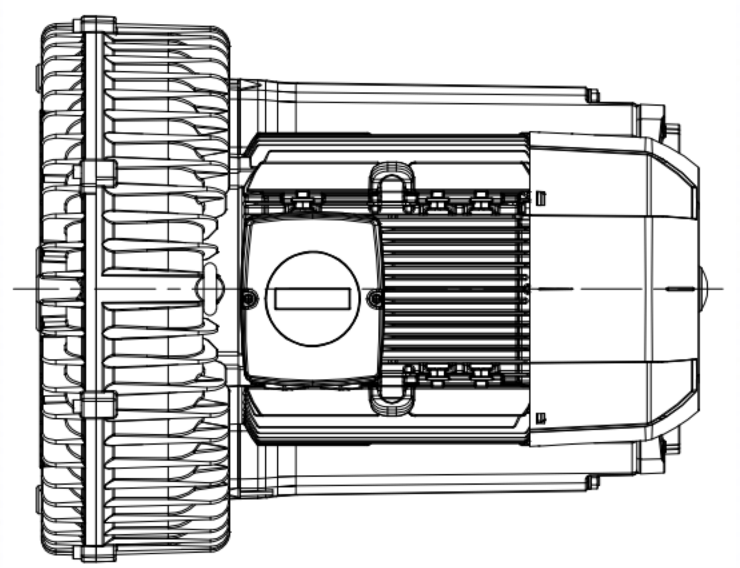

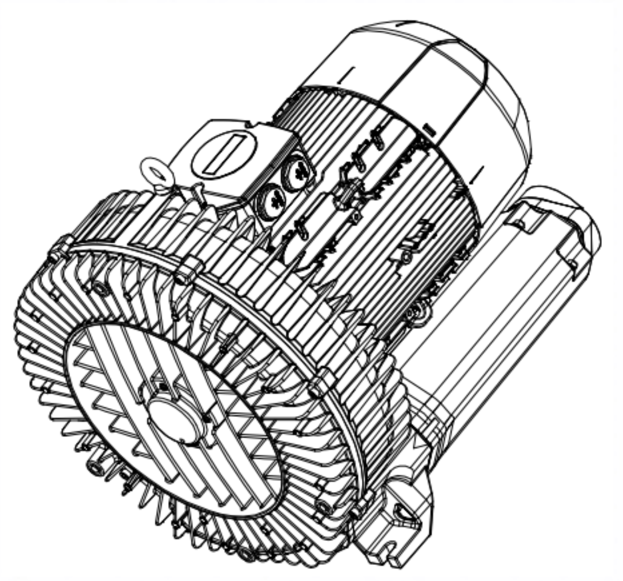

4)麟纪
[illegible]
[illegible]
日登
朝
签字
日期

参引外 纹 得 基手				日期
量升		4		
被习		审定		
审核		批准		
工艺		日期		

2RB910- 1AQ37

图样标记			件数	重量	比例
					1:2
共 1 张			共 1 张		

浙江格凌实业有限公司