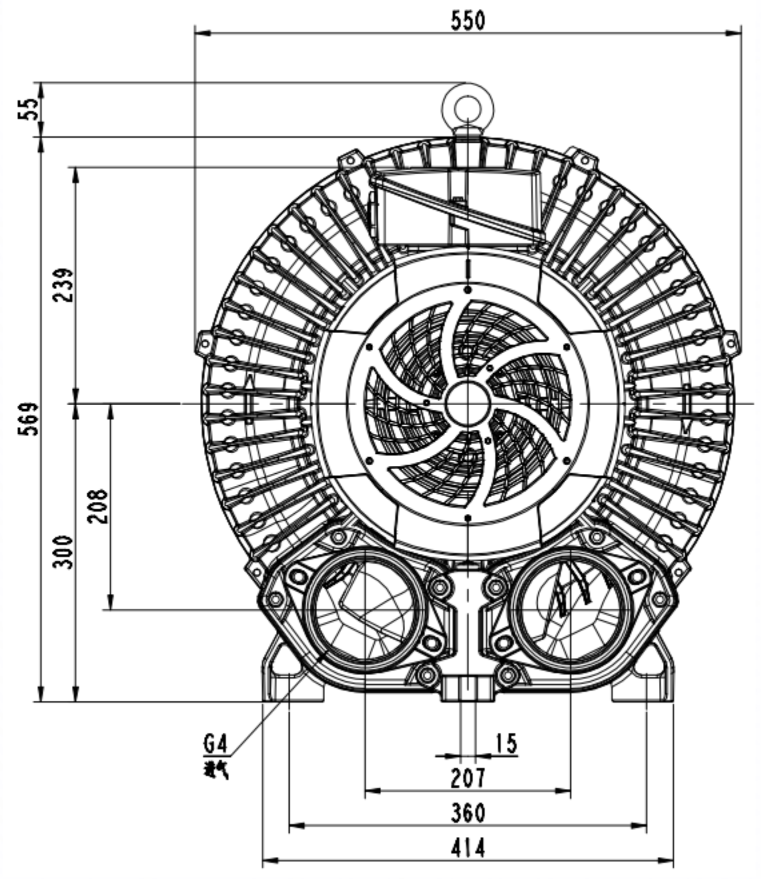
550
55
239
569
208
300
G4
进气
15
207
360
414

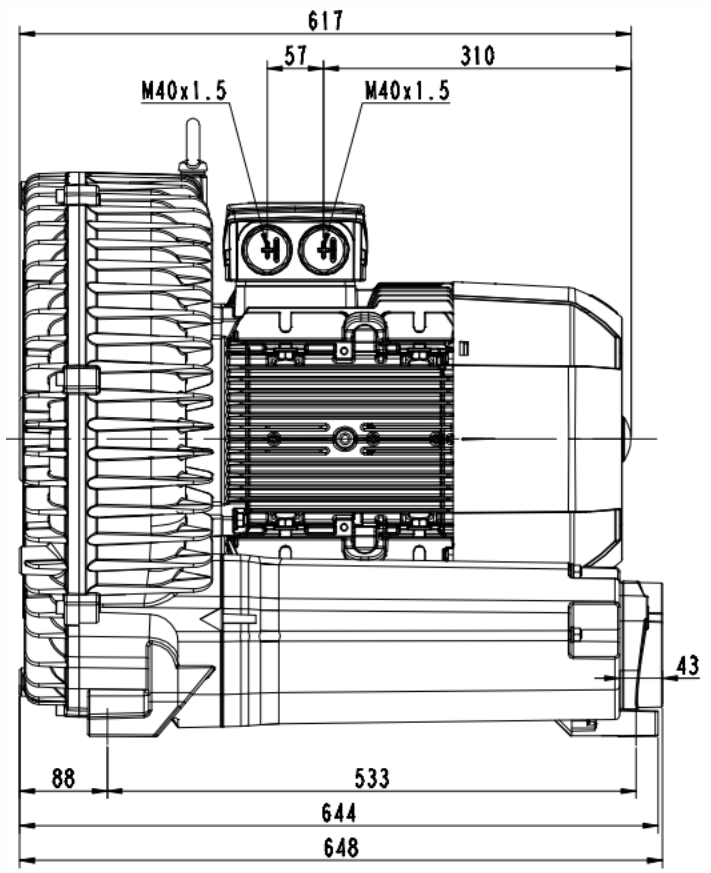
617
57
310
M40x1.5
M40x1.5
43
88
533
644
648

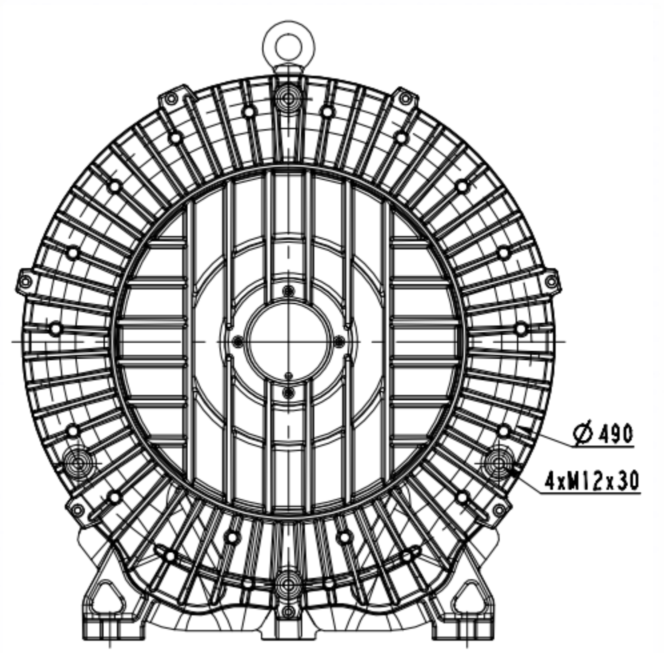
Ø490
4xM12x30

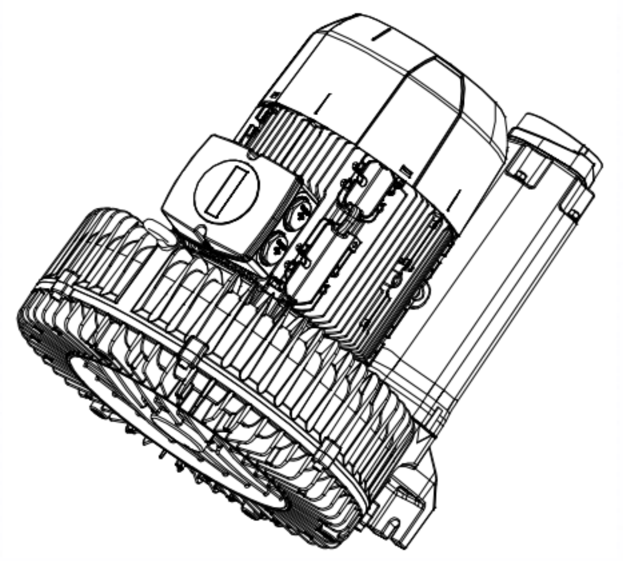

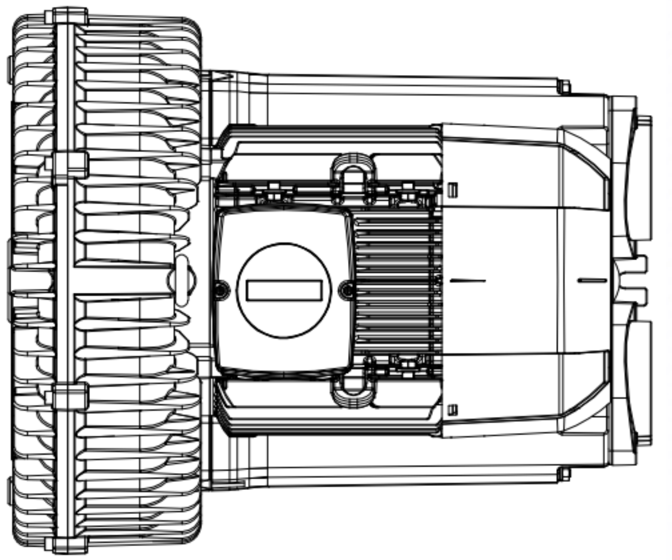

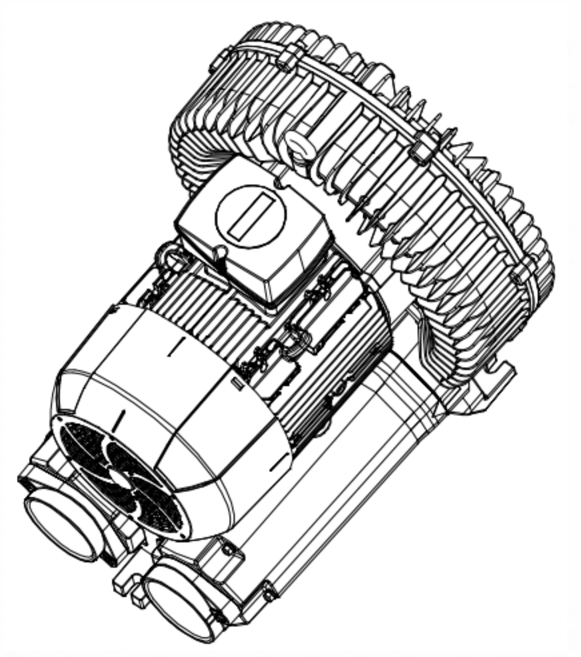

(4)腁纪

日登

朝

图样标记	件数	重量	比例

共 1 张 共 1 张

参 习 | 文件号 | 基 车 | 日 n

量 开 | 4

被 习 | 审 定

2RB910-1AP16

浙江格凌实业有限公司