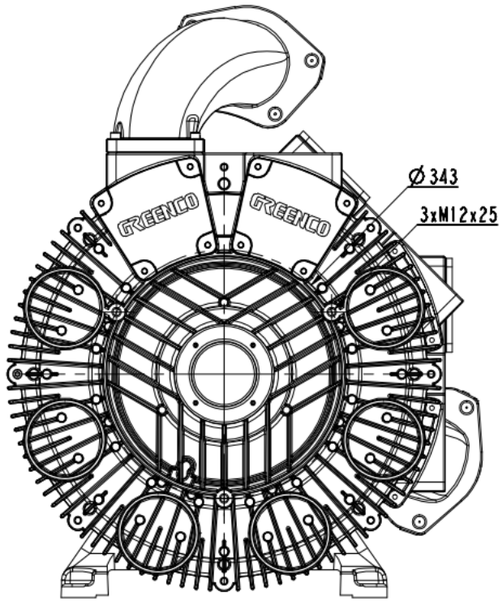

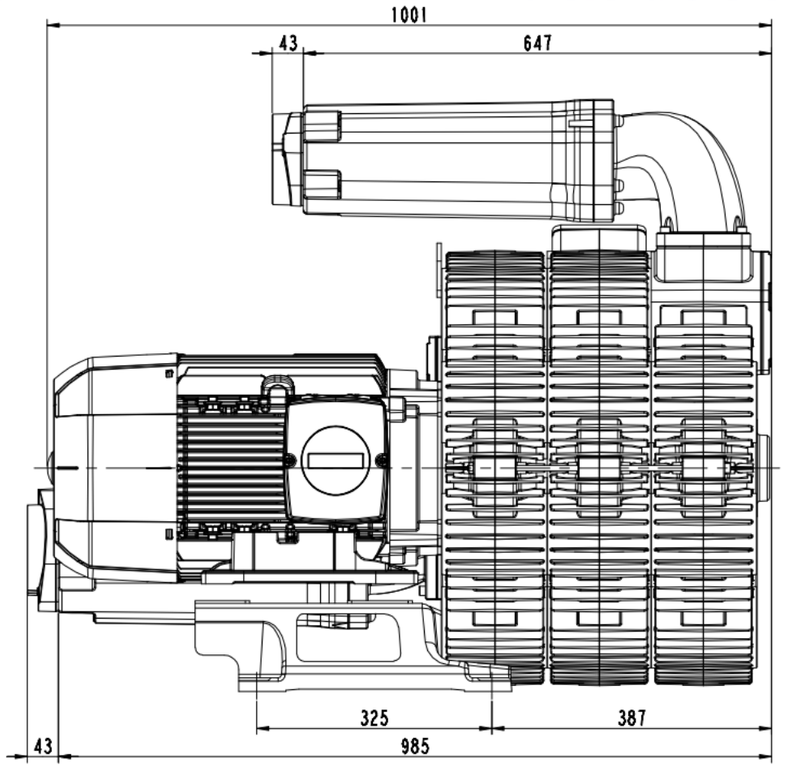

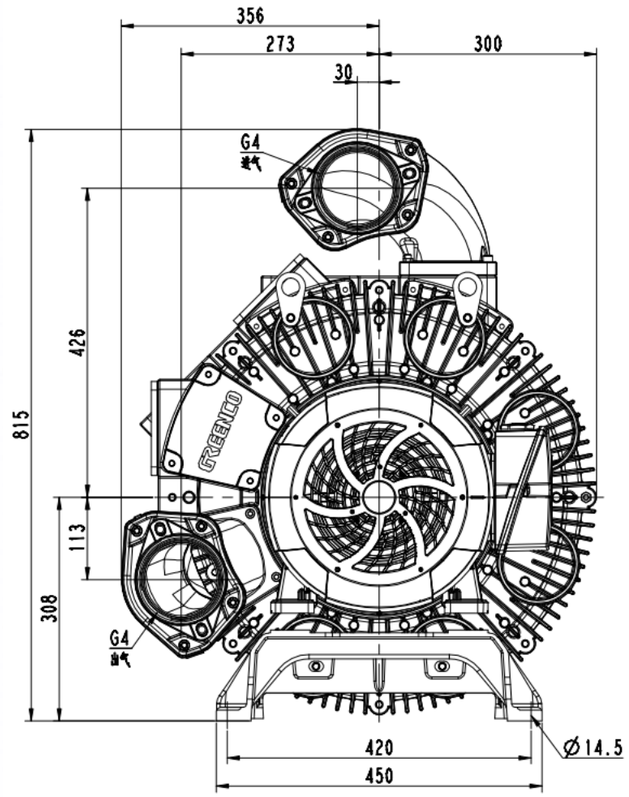

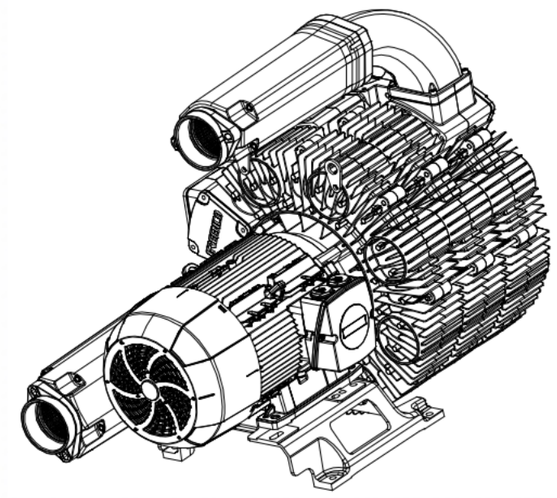

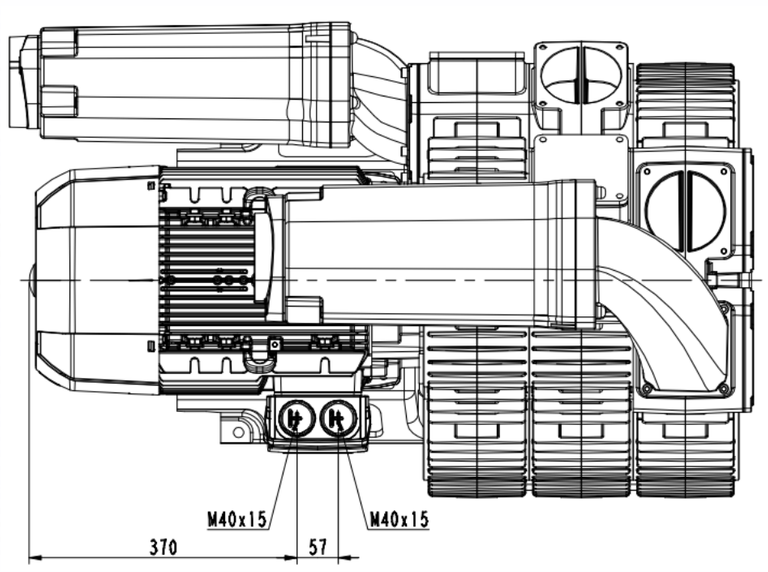

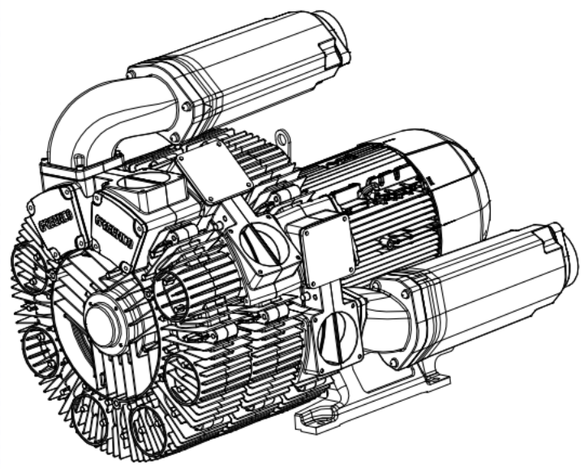

引用图/装配品		基手	日期		
量升		标准			
被月		审定			
审核		批准			
工艺		日期			

3RB750-3AAP81

图样标记	件数	重量	比例
			1:2
共 1 张		共 1 张	

浙江格凌实业有限公司

4)麟纪

日登.

朝