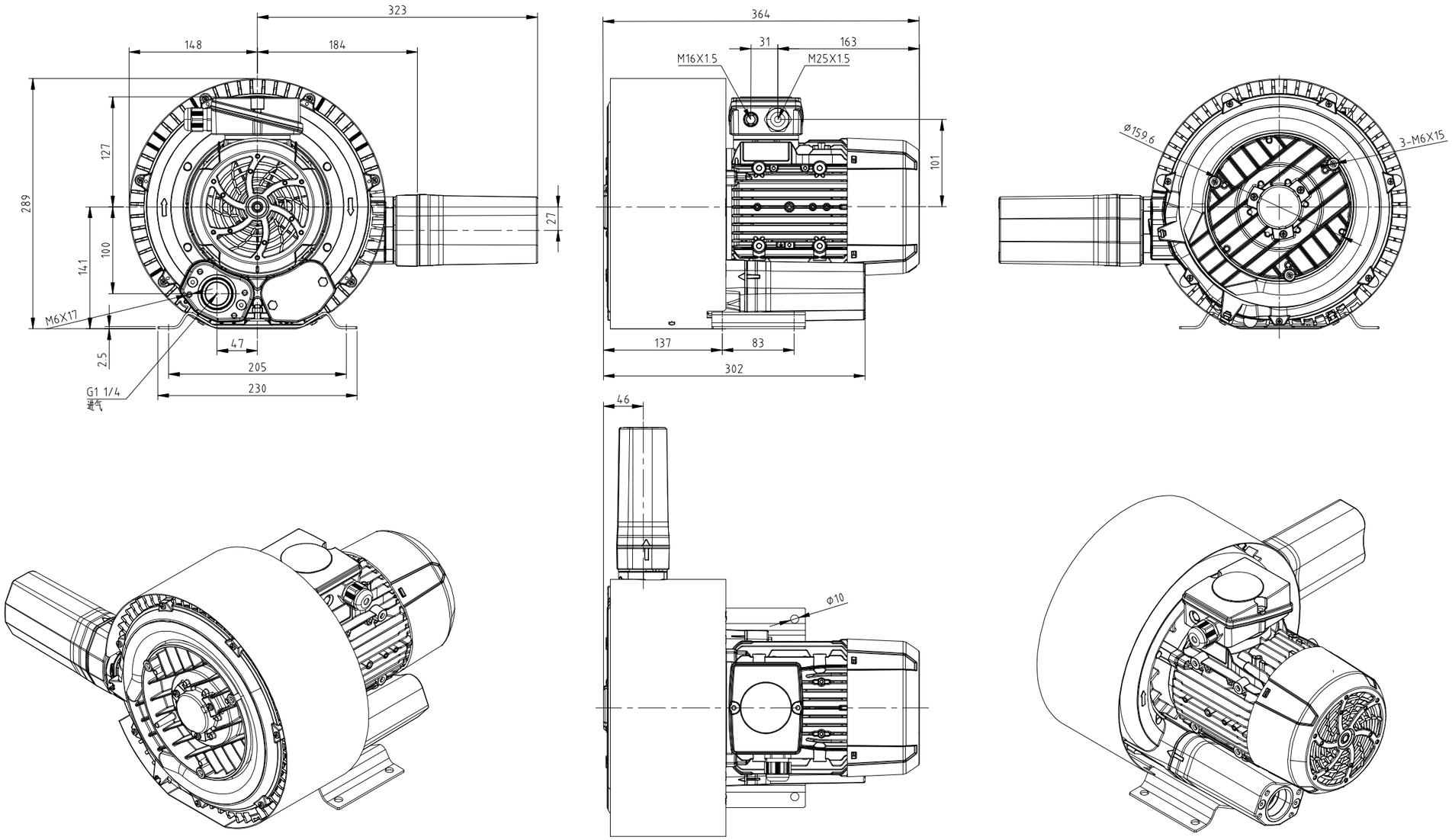

借(通)用件登记
描　图
描　校
旧底图总号
底图总号
签　字
日　期

标记	处数	更改文件号	签字	日期
设计			标准化	
校对			审定	
审核			批准	
工艺			日期	

2RB320-1HQ26

图样标记	件数	重量	比例
	1	1	1:5
共 1 张		第 1 张	

浙江格凌实业有限公司