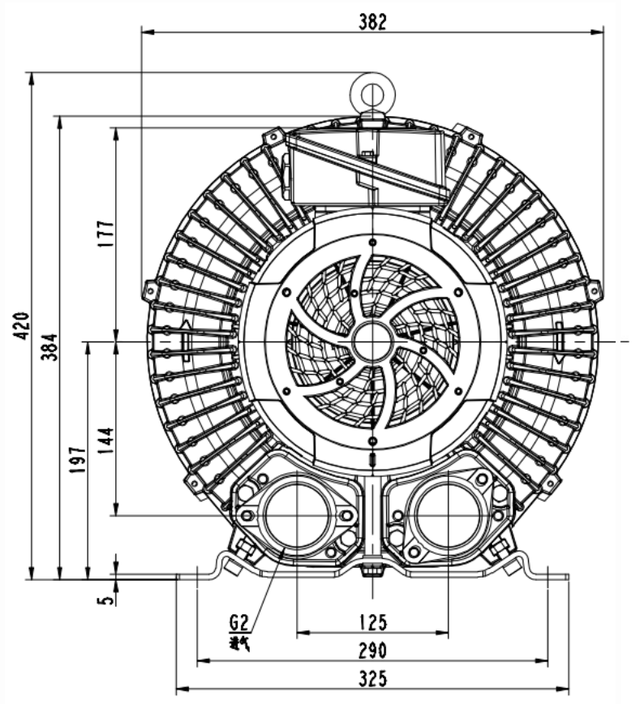

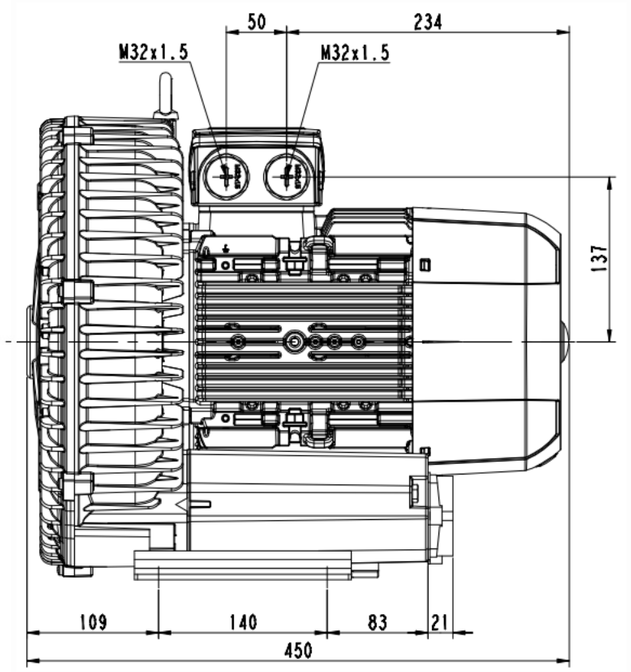

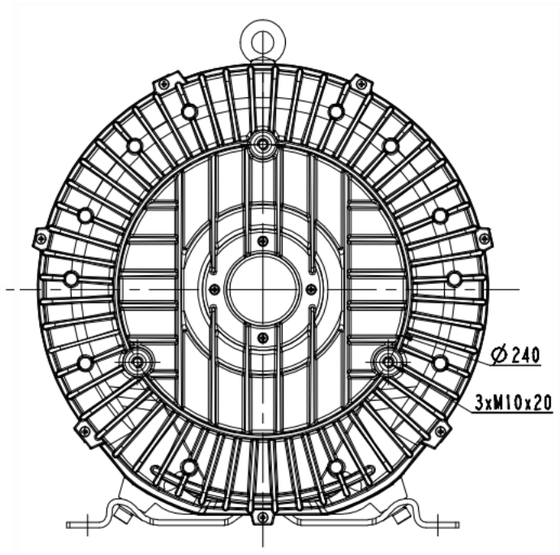

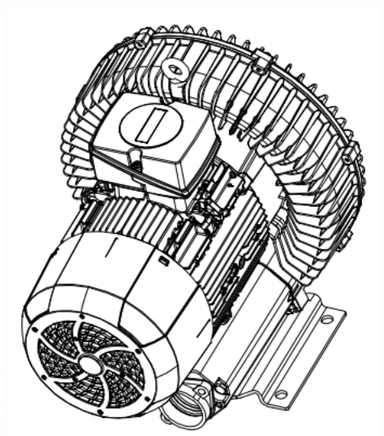

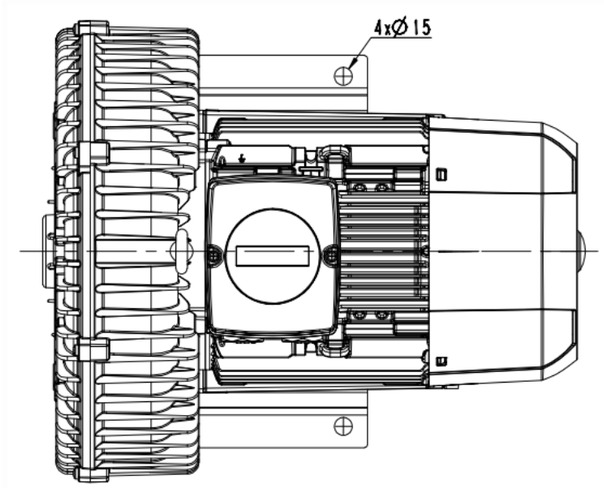

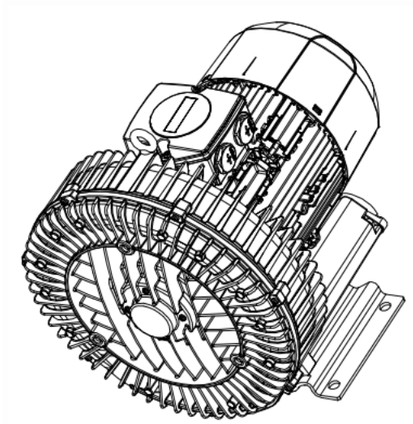

(4)肼辊

日国量

朝导

餐记处		主	日期
量		标	
族育		穷	
审核		批准	
工艺		日期	

2RB710-1AQ37

图样标记	件数	重量	比例
			1:2
共 1 张		共 1 张	

浙江格麦实业有限公司