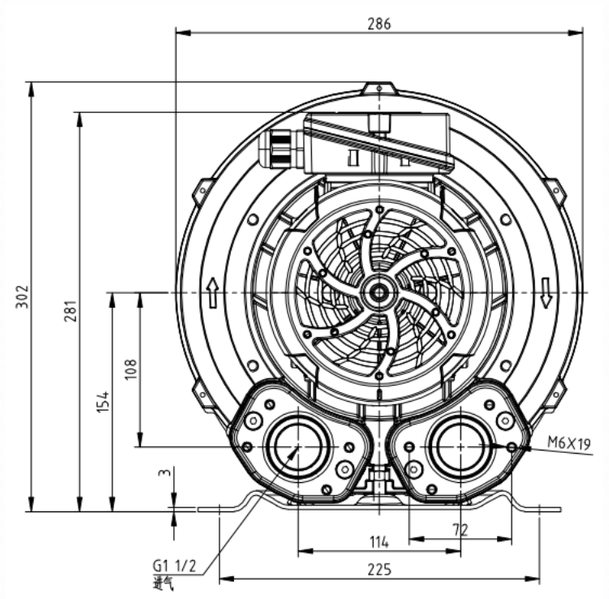

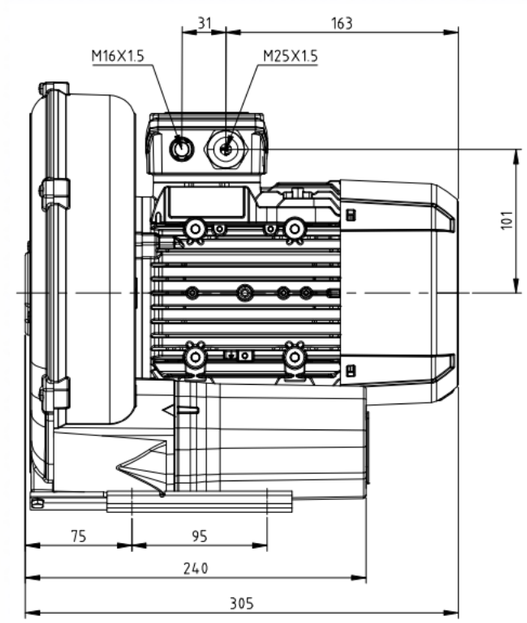

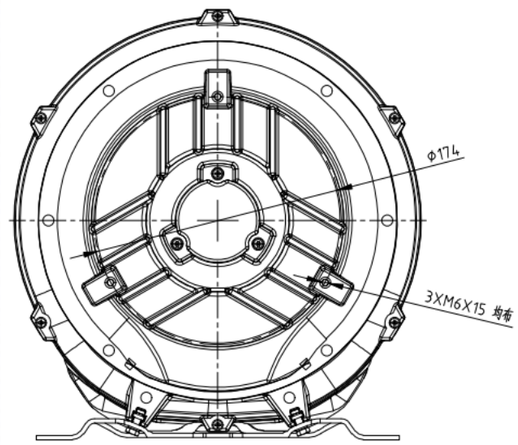

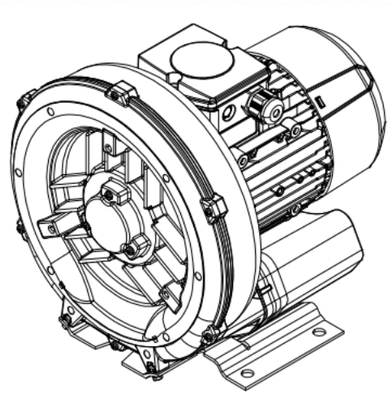

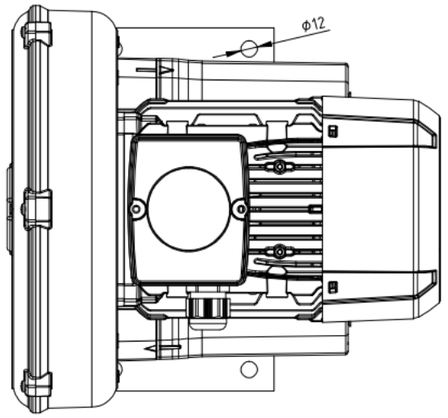

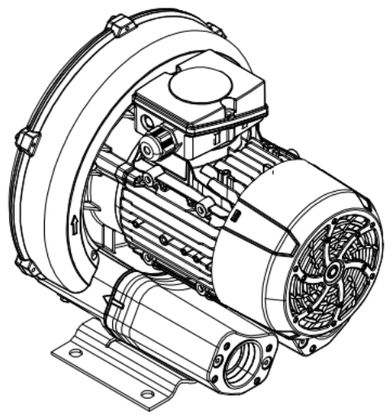

标记	处数	更改文件号	签字	日期			
黄计		标准化			2RB410-1AQ23	图样标记	件素 1 / 重f 1 / 比例 1:1
接对		审定				共 1 张	第 1 张
审核		北准				浙江格凌实业有限公司	
工去		日期					

借(通)用件登记
描图
描较
日底图总号
底图号
签手
日题