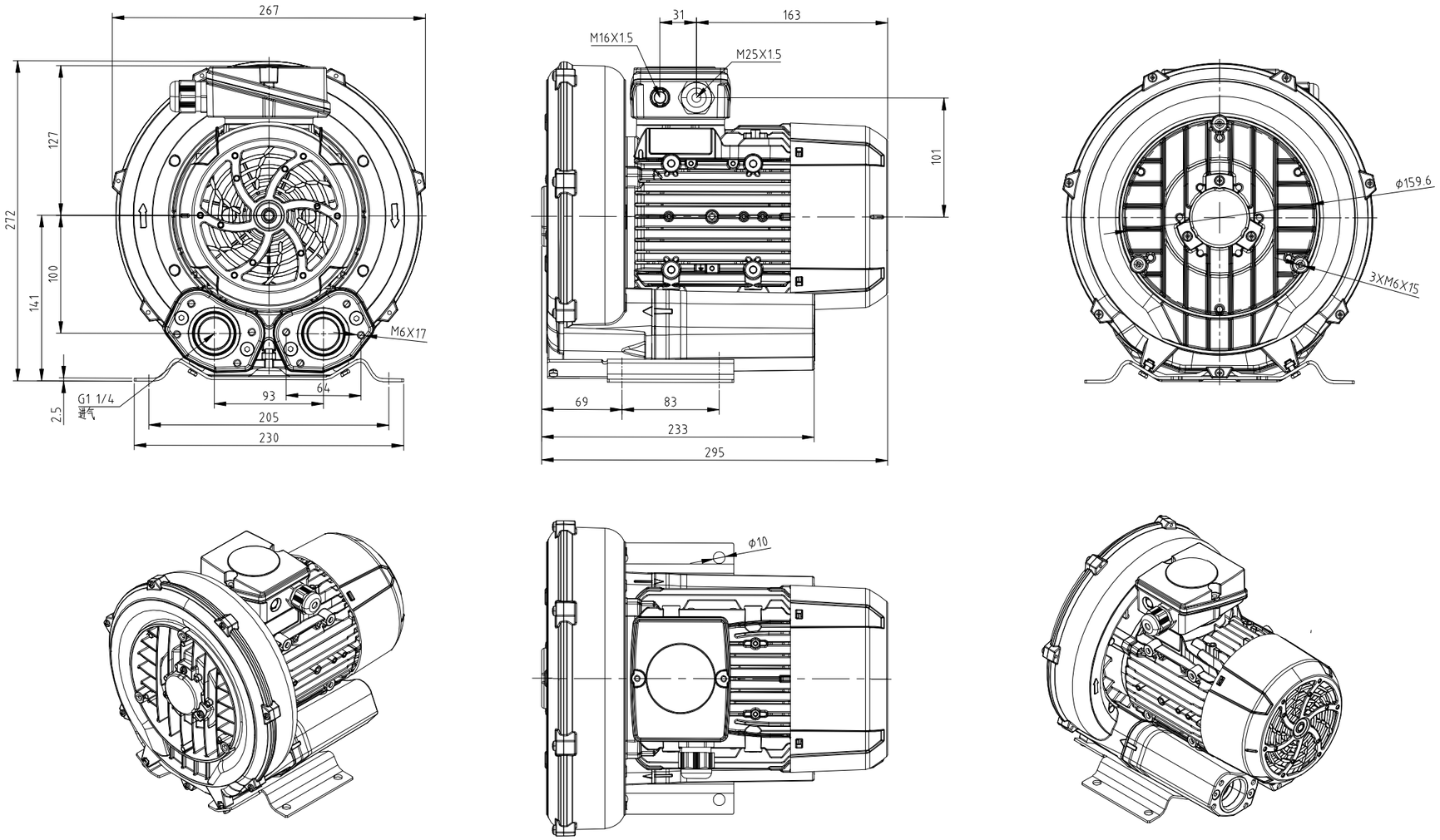

标 记	处数	更改文件号	签 字	日 期		图 样 标 记	件 数	重 量	比 例
设 计		标准化			2RB310-1AQ16		1	1	1:4
校 对		审 定				共 1 张		第 1 张	
审 核		批 准				浙江格凌实业有限公司			
工 艺		日 期							

借(通)用件登记
描 图
描 校
旧底图总号
底图总号
签 字
日 期