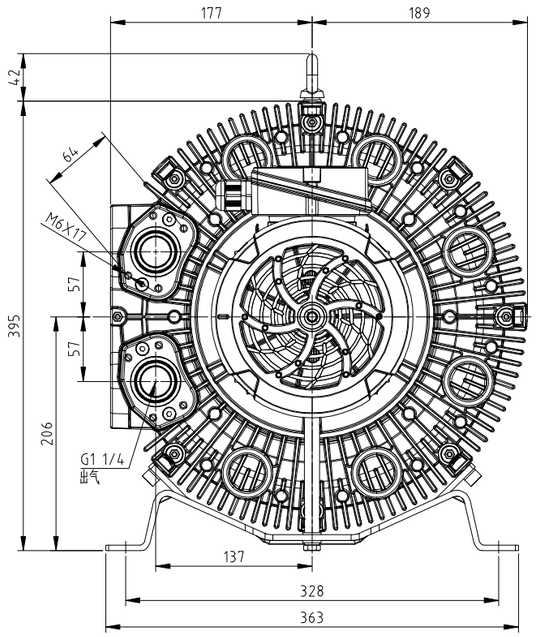

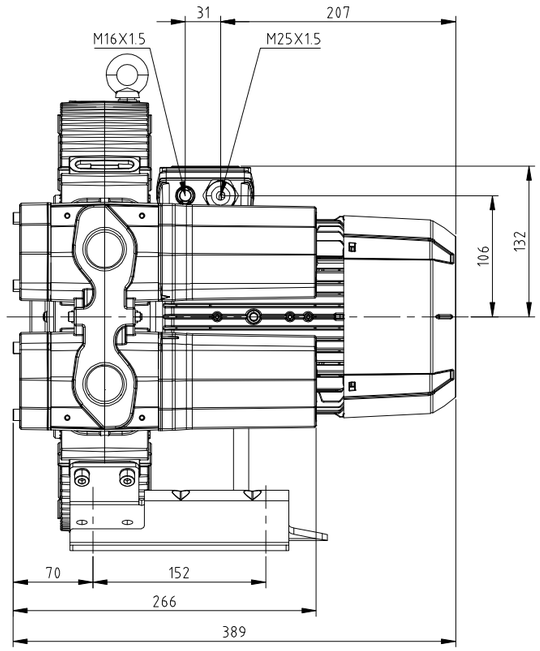

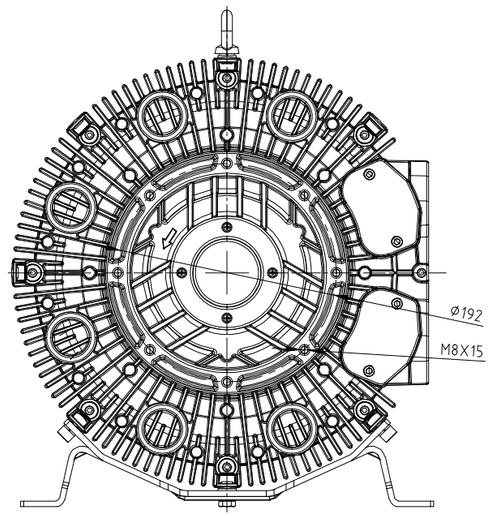

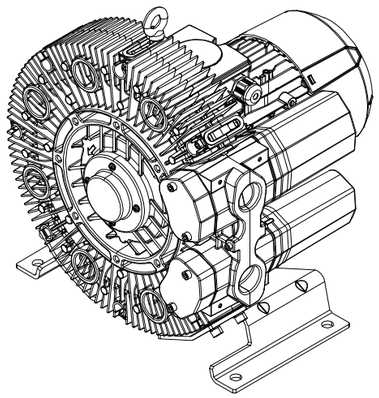

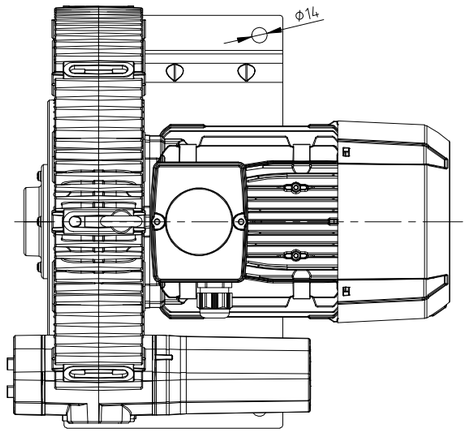

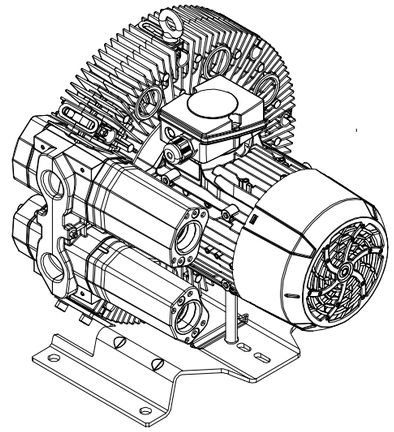

借(通)用件登记	
描 图	
描 校	
旧底图总号	
底图总号	
签 字	
日 期	

标记	处数	更改文件号	签字	日期
设计			标准化	
校对			审定	
审核			批准	
工艺			日期	

4RB510-0AQ16-1

图样标记	件数	重量	比例
	1	1	1:1
共 1 张		第 1 张	

浙江格凌实业有限公司