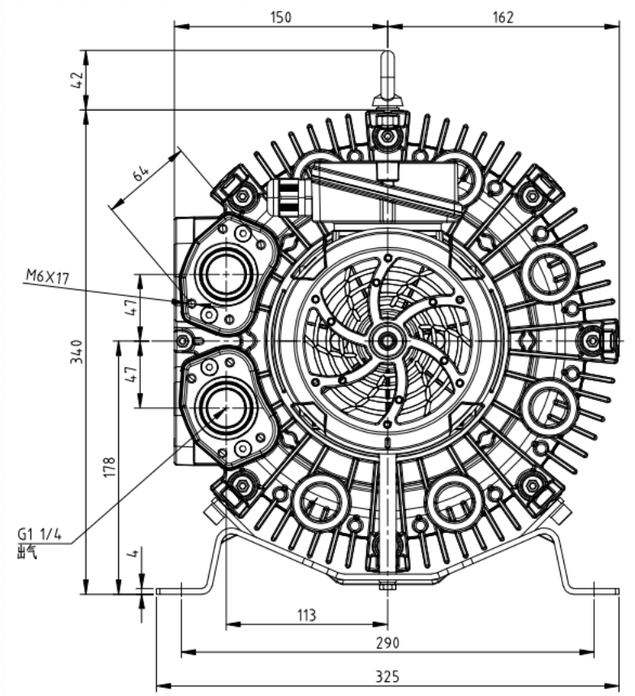

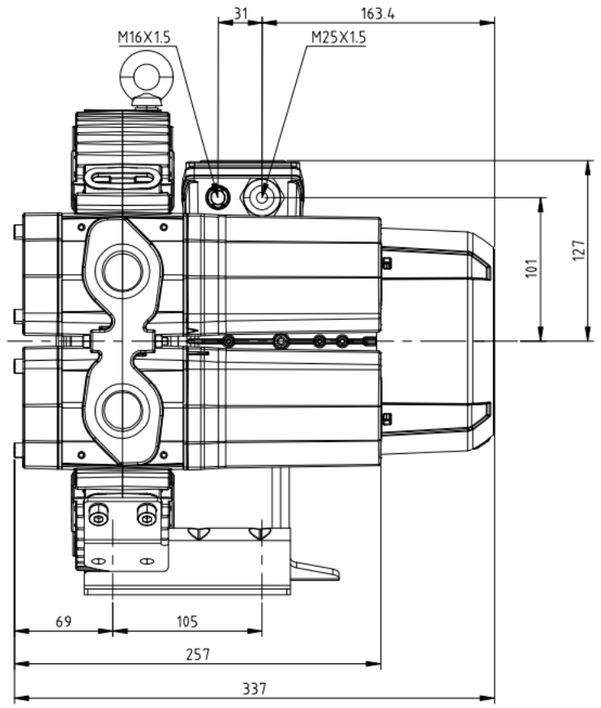

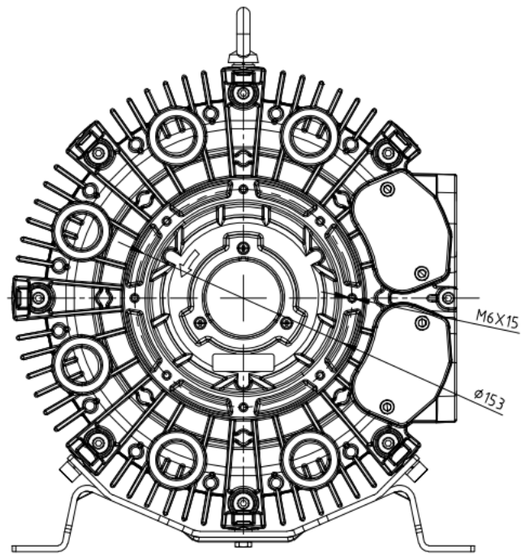

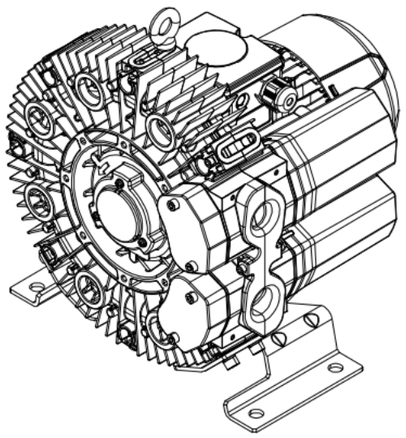

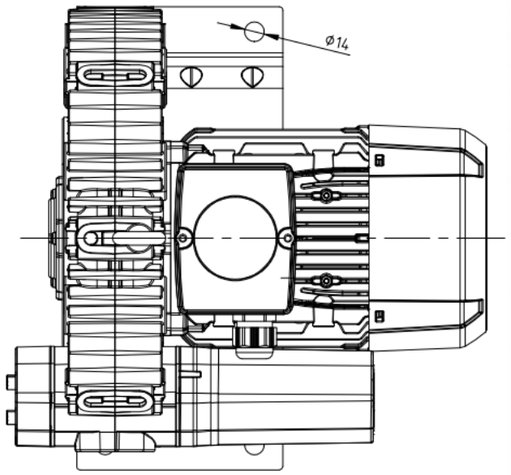

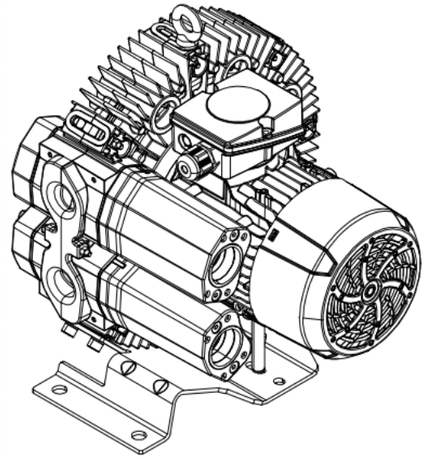

医记题夏k...#		参主	日期		尊华沅 养	1 1 比们
章计		标准化			1 1	1:4
测		重定		4RB310-0AQ47-1	共 1 张	第 1 张
审族		共			济江格凌实业有限公司	
工		日有				

冒(_)解.我

装 图

装 校

日.学.

底图总号

签 字

日 期