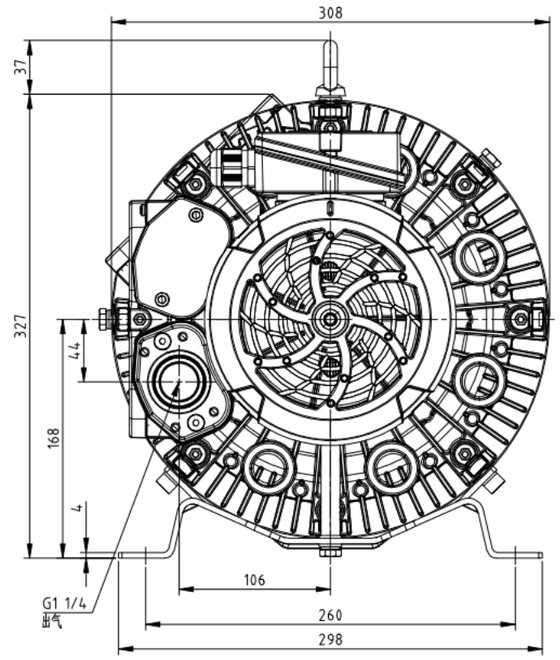

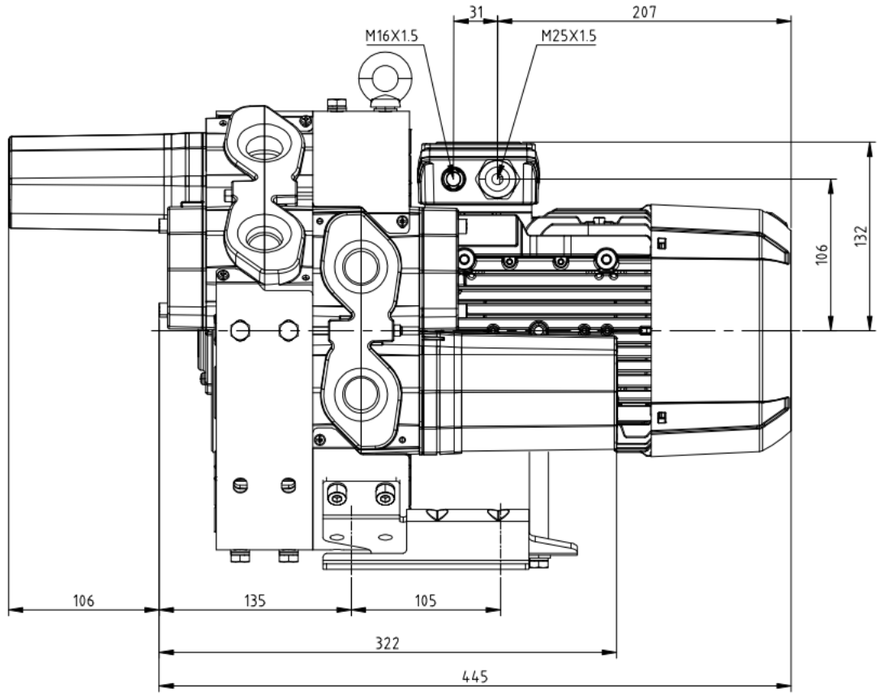

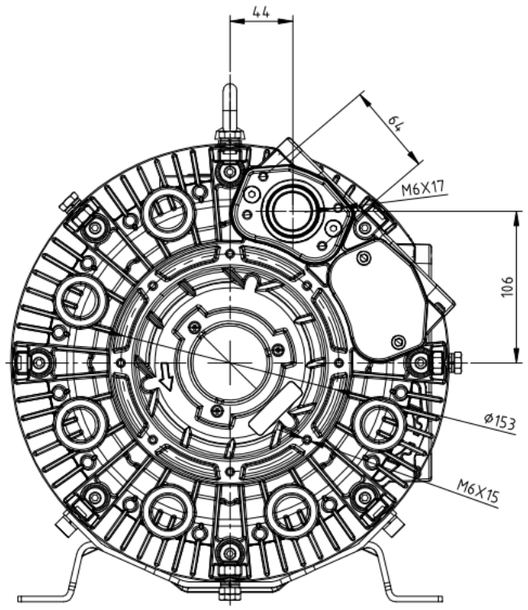

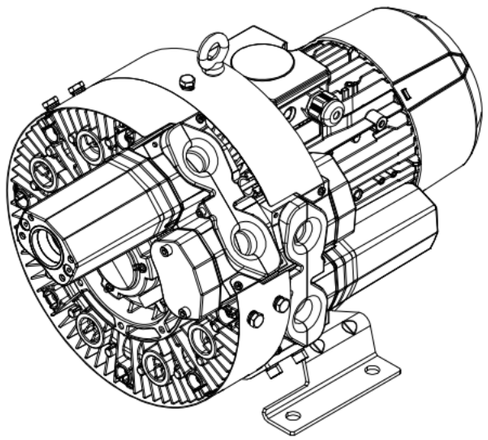

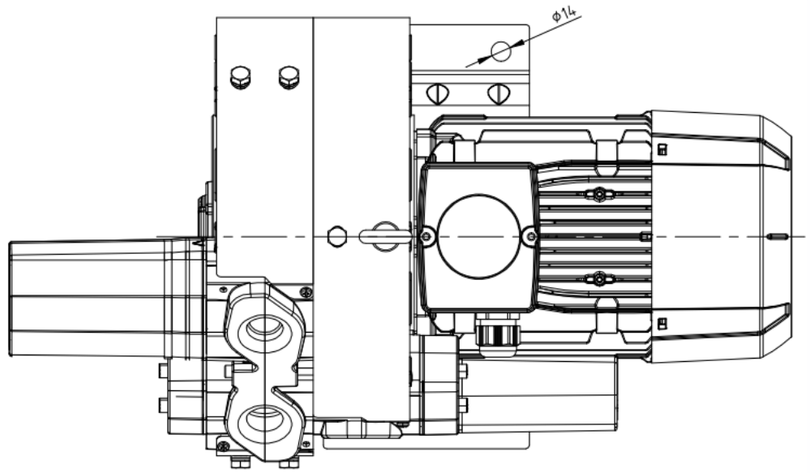

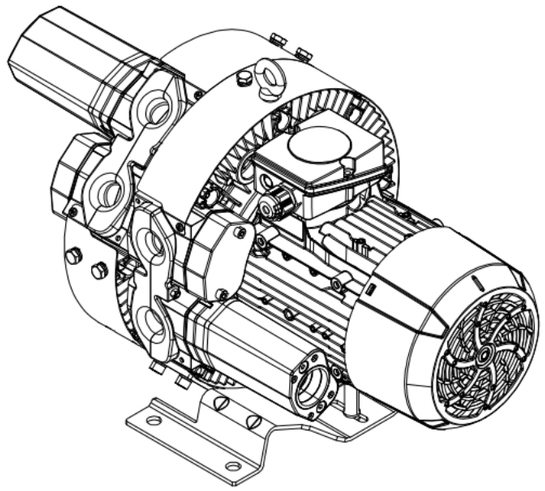

备(通)用件登记
描 图
描 校
旧底图总号
底图总号
签 字
日 期

标记	处数	更改文件号	签字	日期
设计			标准化	
校对			审定	
审核			批准	
工艺			日期	

4RB220-0AQ57-1

图样标记	件数	重量	比例
	1	1	1:4
共 1 张		第 1 张	

浙江格凌实业有限公司