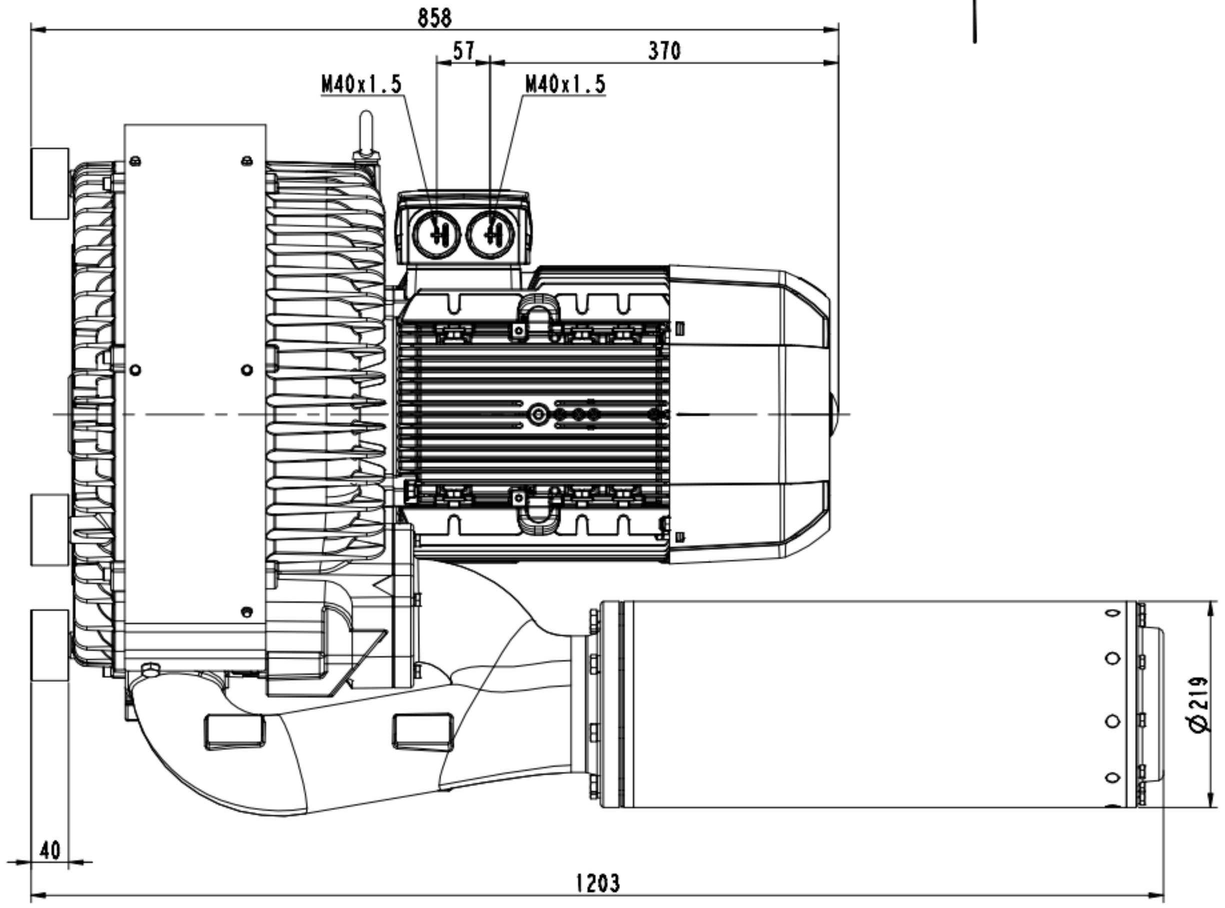

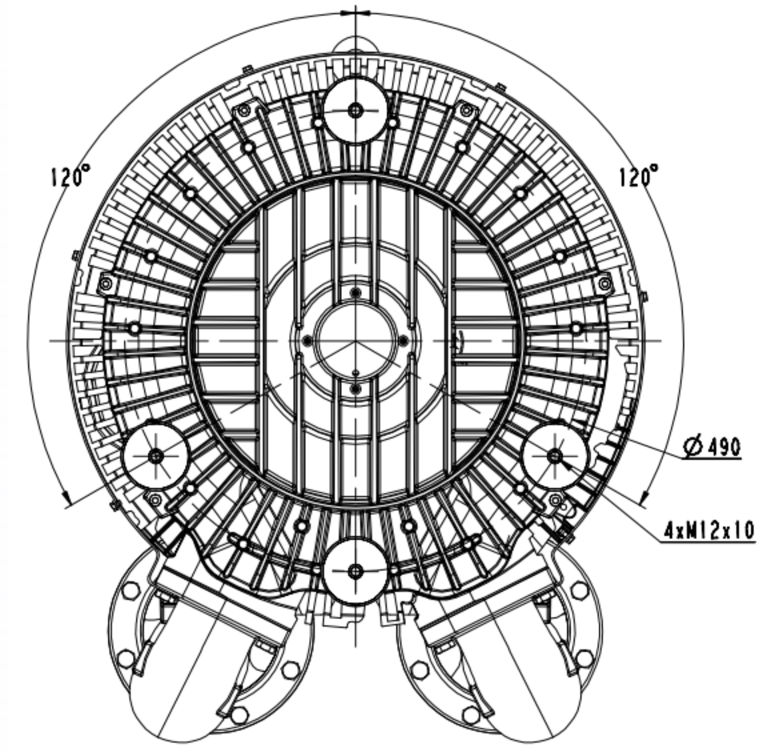

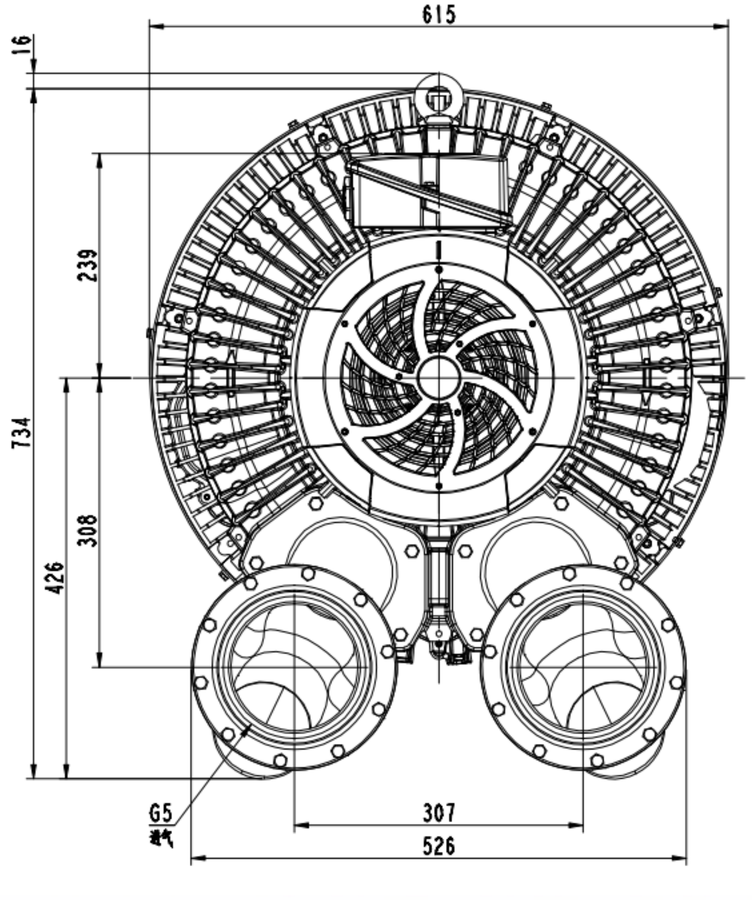

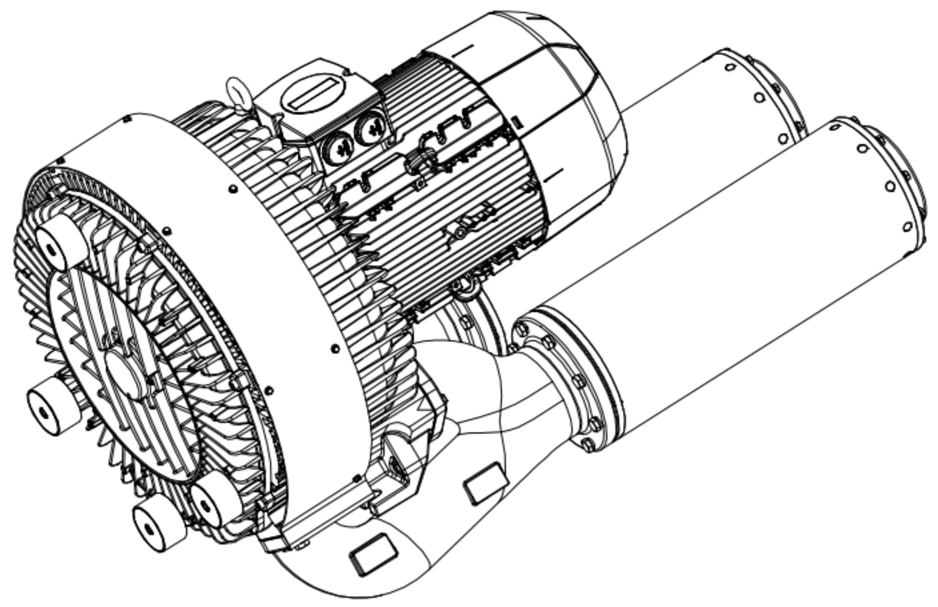

借(通)用件登记
描图
描校
旧底图总号
底图总号
签字
日期

标记	处数	更改文件号	签字	日期
设计		标准化		
校对		审定		
审核		批准		
工艺		日期		

2R8943-1BQ46

图样标记	件数	重量	比例
			1:2
共 1 张		共 1 张	

浙江格凌实业有限公司