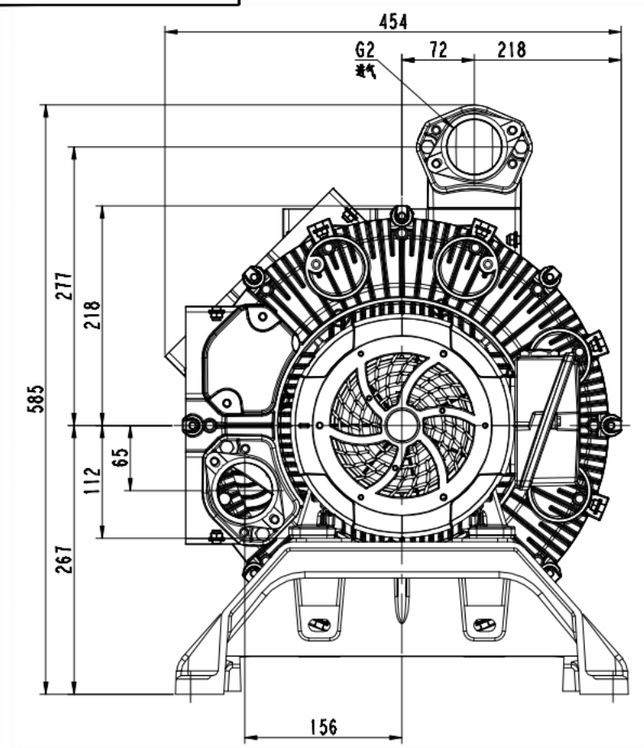

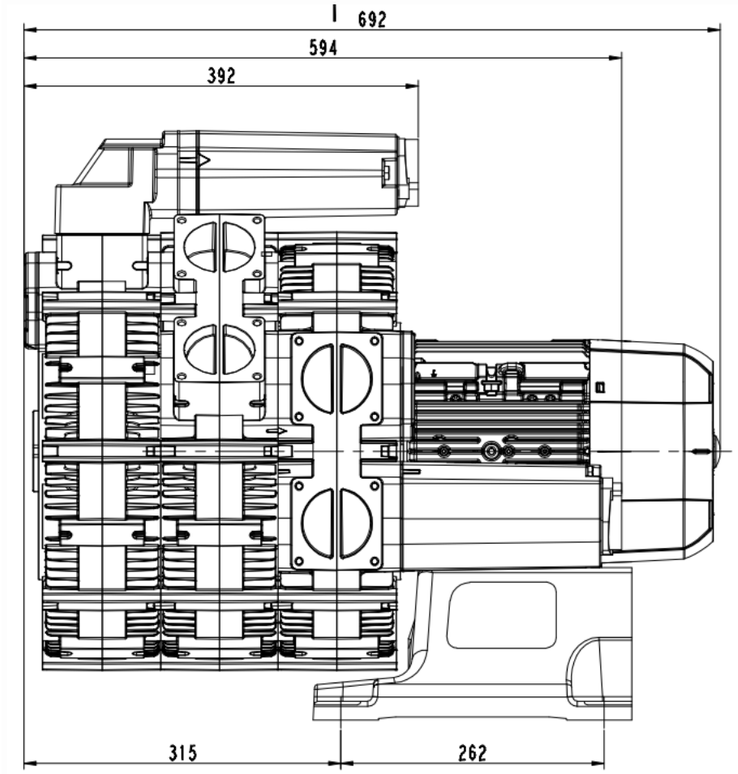

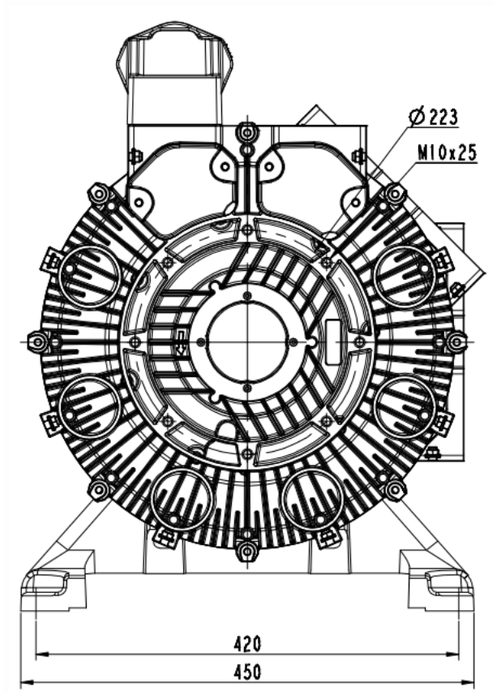

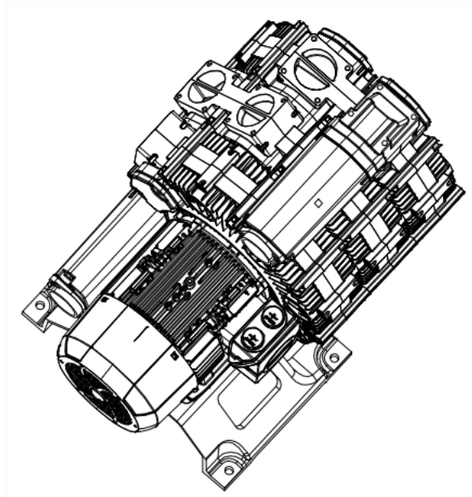

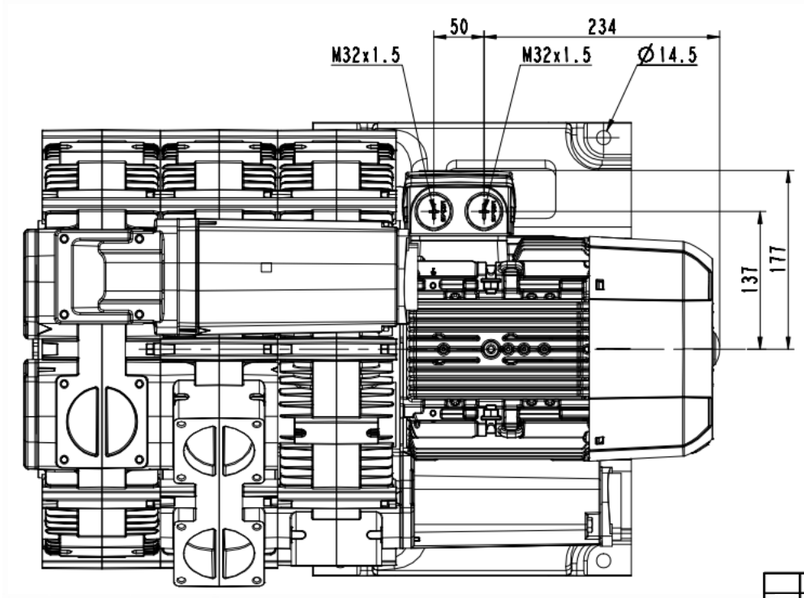

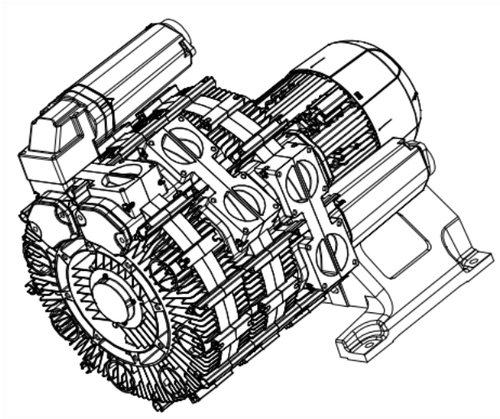

标记	处数	分区	更改文件号	签名	年月日		图样标记	件数	重量	比例
										1:2
设计			标准化				共 1 张		共 1 张
工艺			审定						
审核			批准						
工艺			日期						

3RB250-3AAQ37

浙江格凌实业有限公司

4)解税

朝导