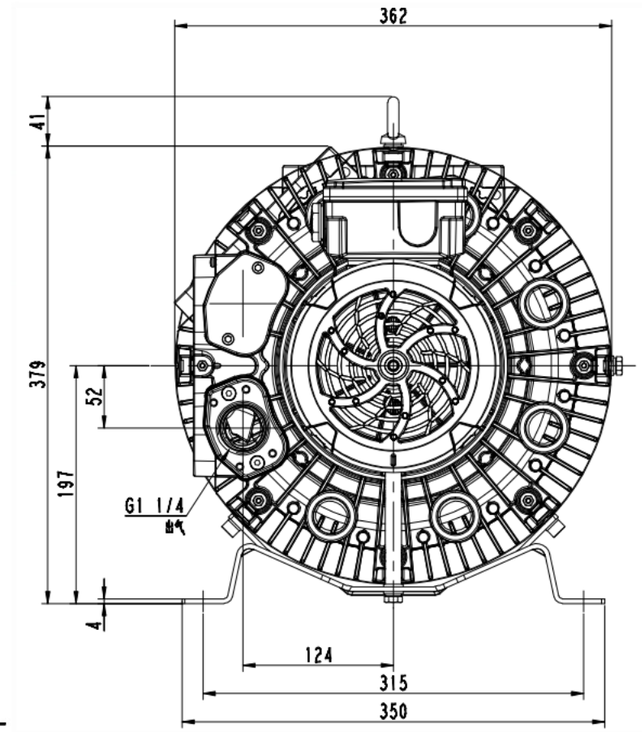

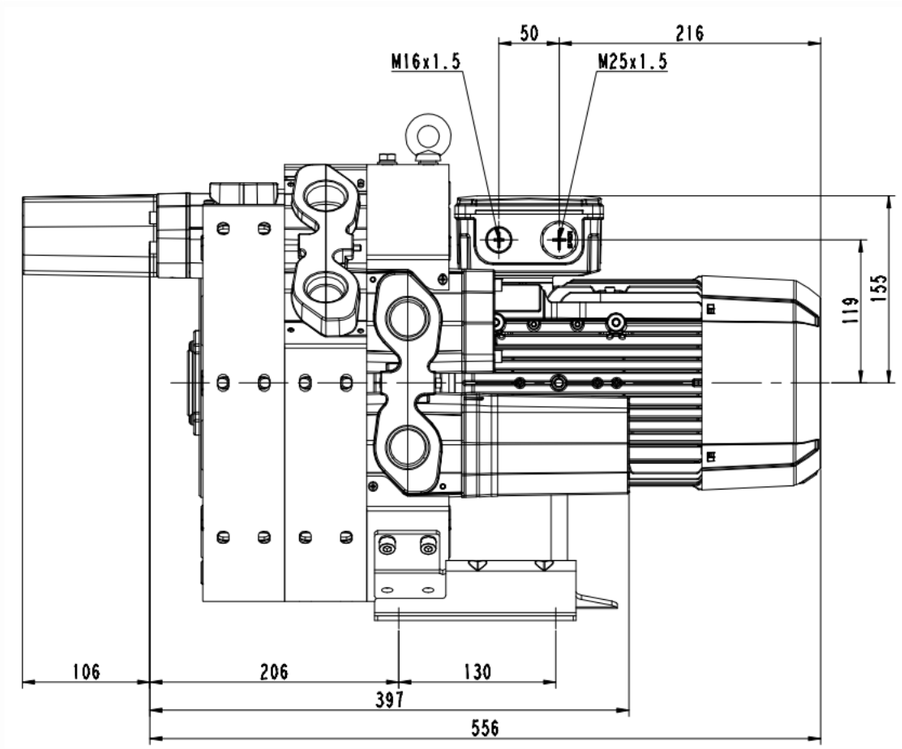

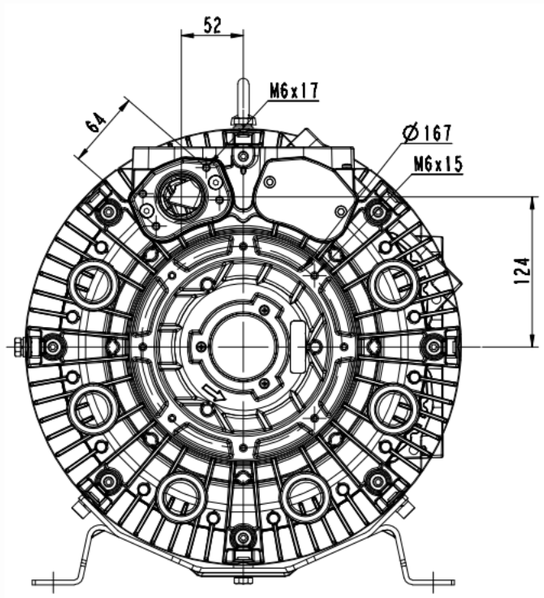

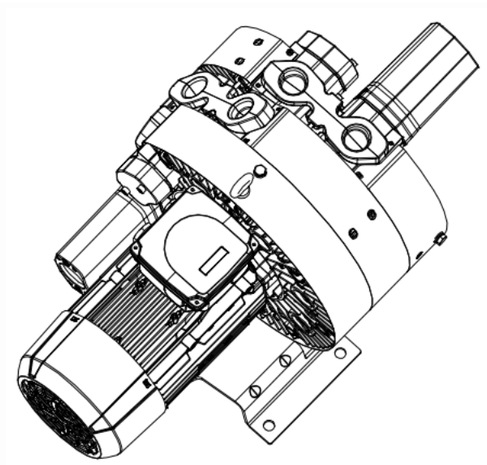

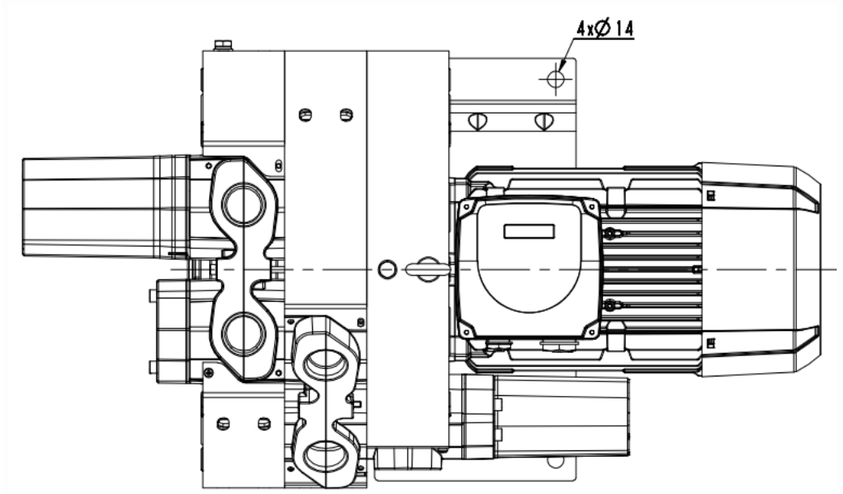

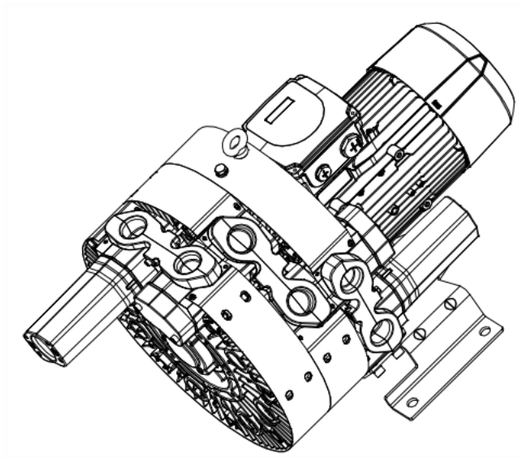

看(4) 解靶

钢壁

更改记录	其纹号	生丰	日期		
曩升		标		4RB430-0AP36-1	图样标记 件数 重量 出创 1:2
校对		审定			共 1 张 共 1 张
审核		批准			浙江格凌实业有限公司
工艺		日期			