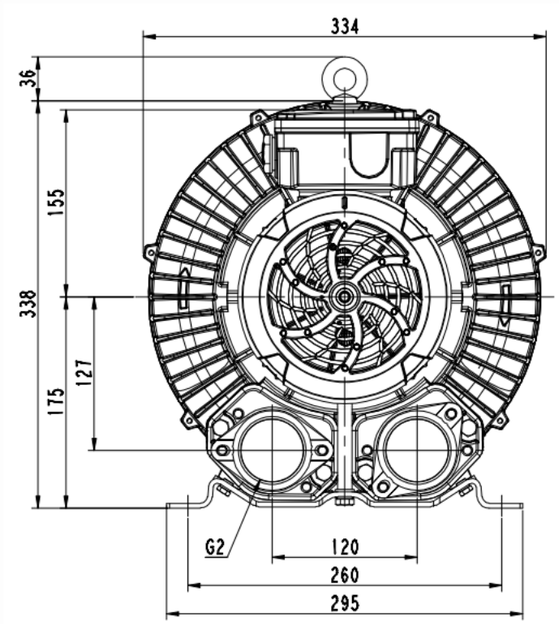

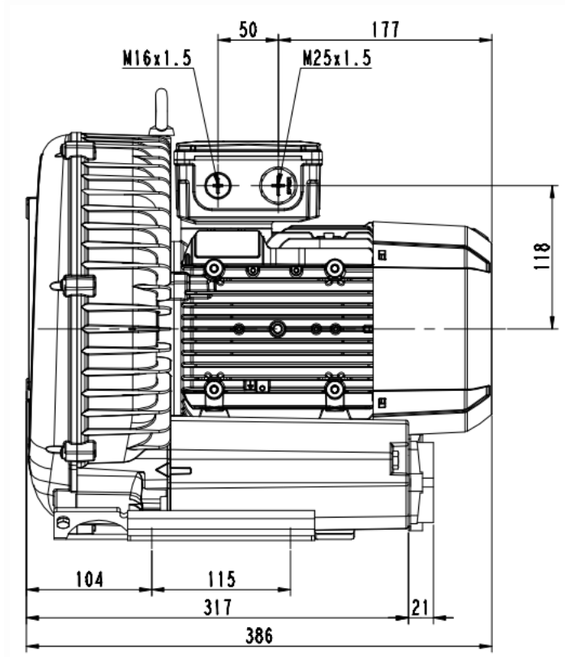

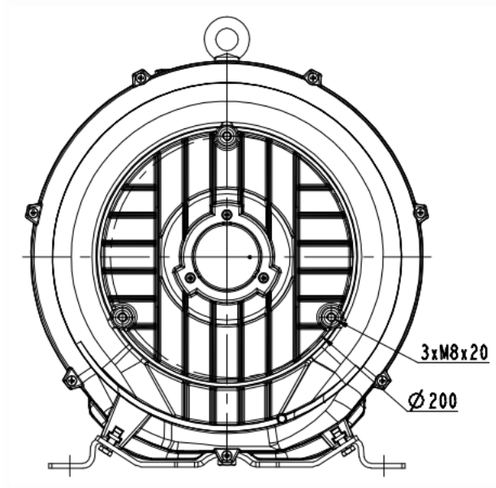

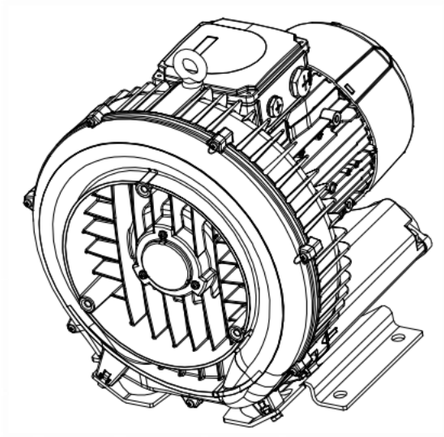

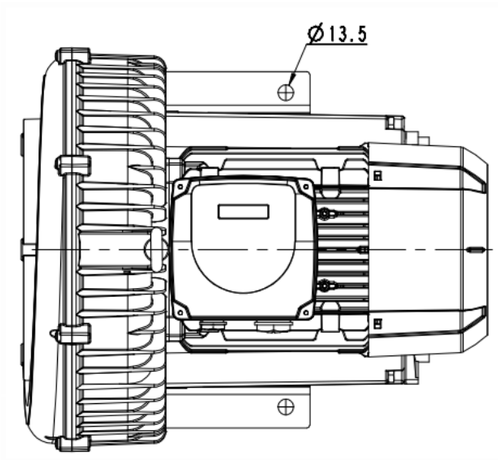

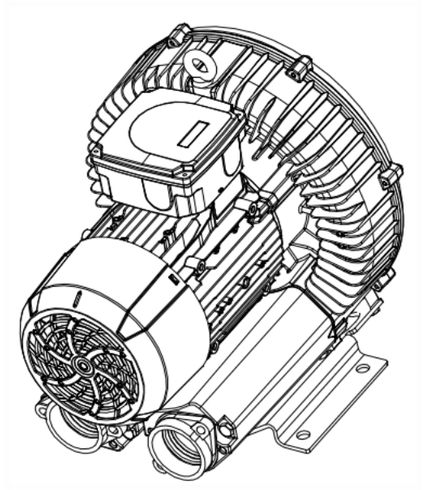

更改记录	其数量	更改单号	日期				
制图		标准化		2RB530-1AQ26	图样标记	重量	比例 1:2
校对		批准			共 1 张		共 1 张
工艺		日期			浙江格麦实业有限公司		

( )解纪
制图
审核
日期
调号
签字
日期