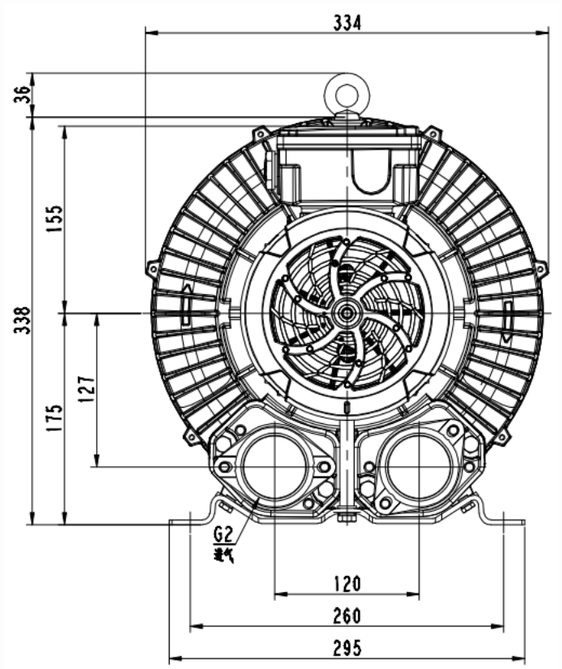

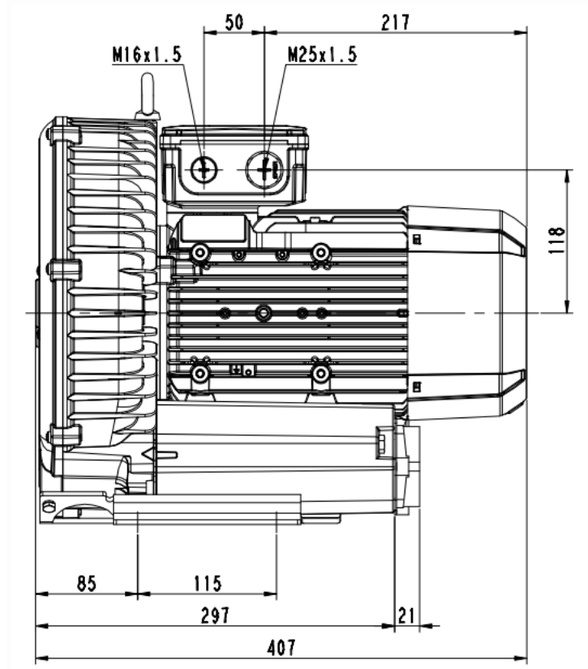

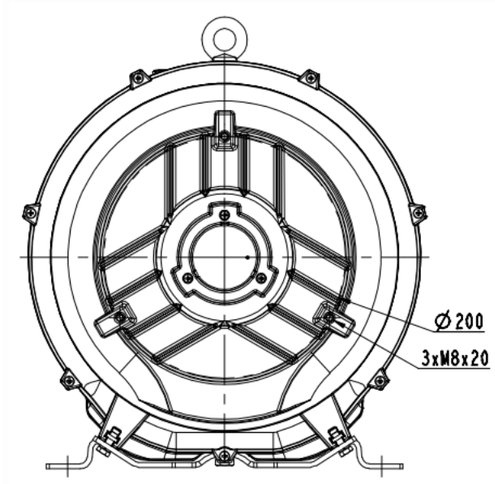

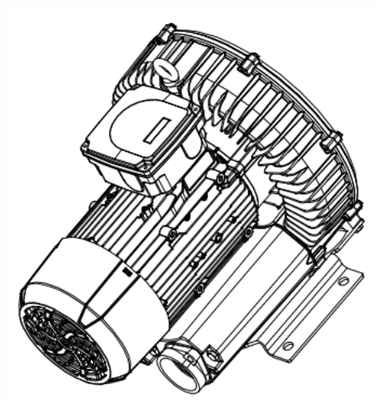

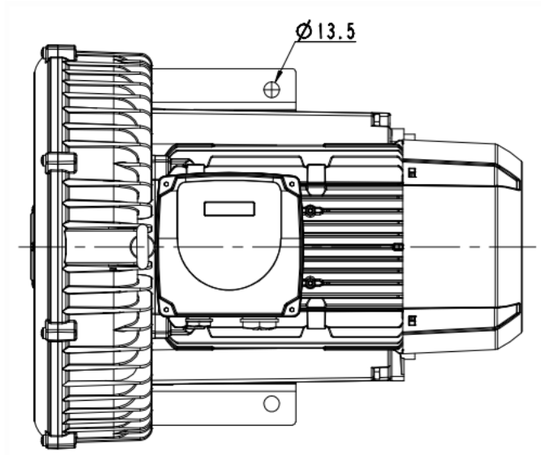

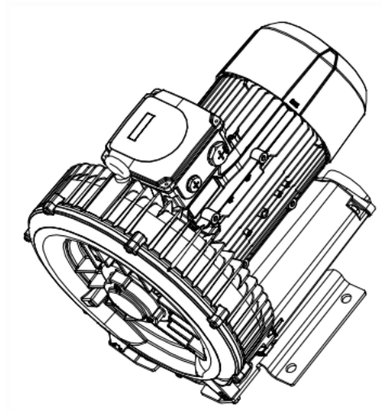

春 记数				日期	
制		标			
族育		宵 宋			
审 核		批 准			
工 艺		日 期			

2RB510-1AQ36

图样标记	件数	重量	比
			1:2
共 1 张		共 1 张	

浙江格凌实业有限公司

(解靶
描 图
描 校
日底图号
底图号
签 字
日 期