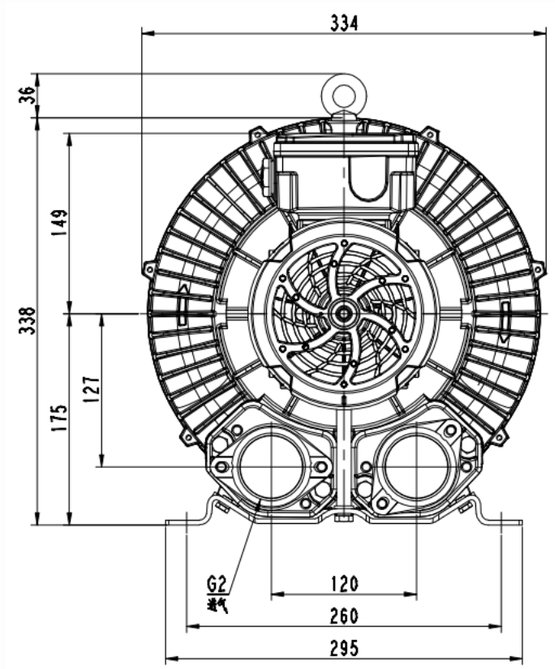

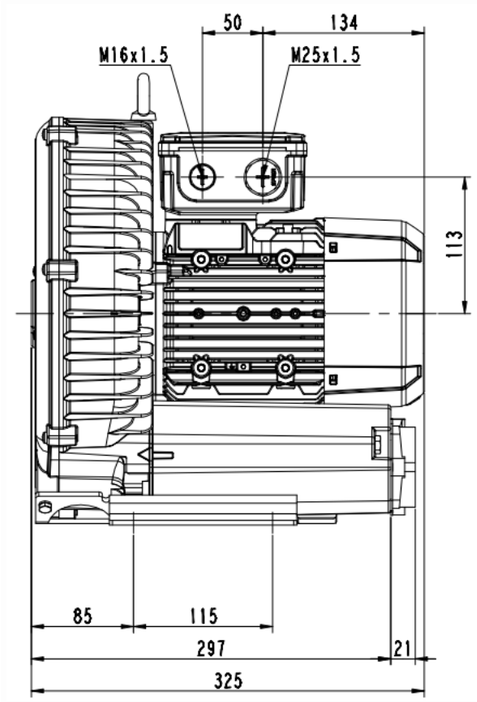

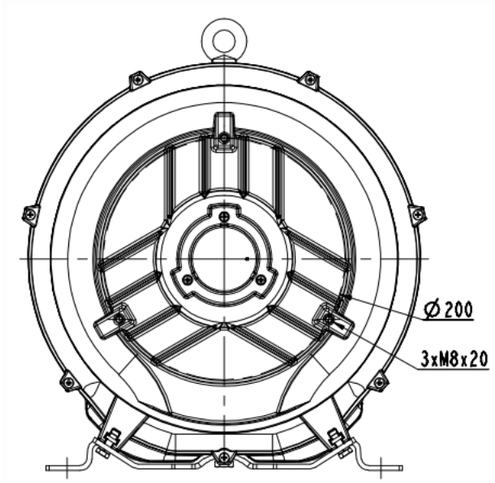

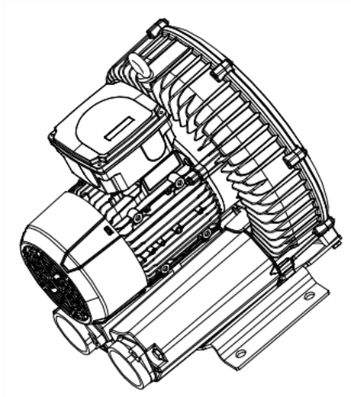

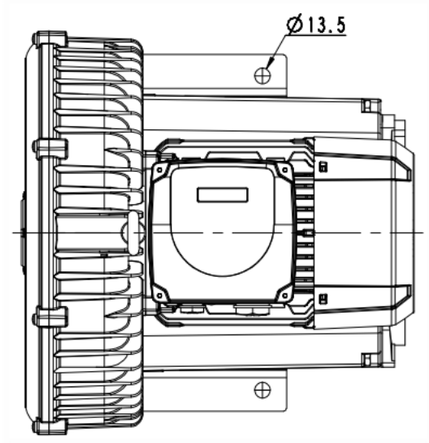

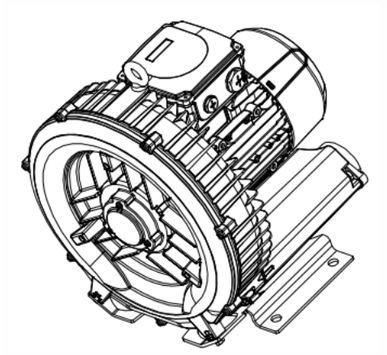

春记公数						图样标记	件数	重量	比制
更改		标							1:2
族育		宵宾			2RB510-1AQ13	共 1 张		共 1 张	
审核		批准				浙江格凌实业有限公司			
工艺		日期							

( )解 靶