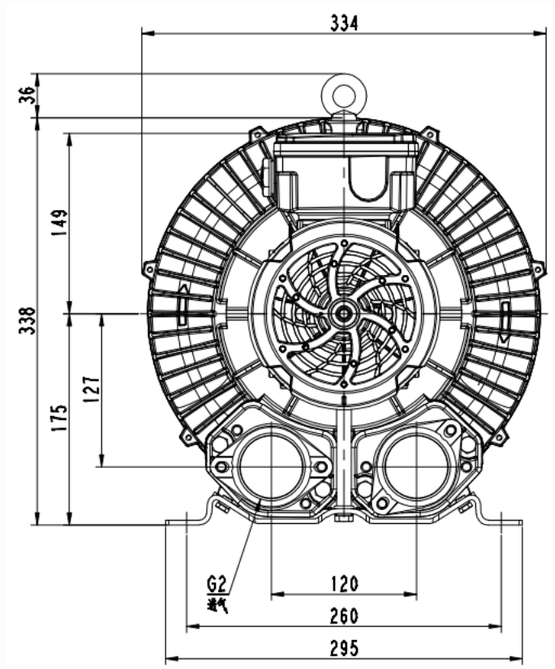


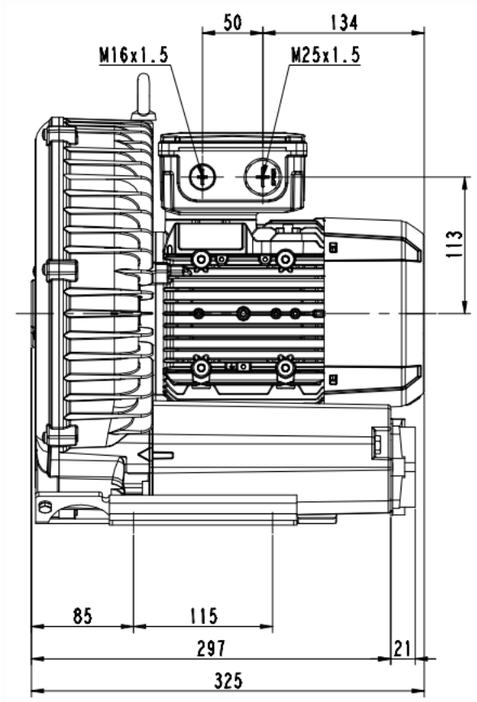


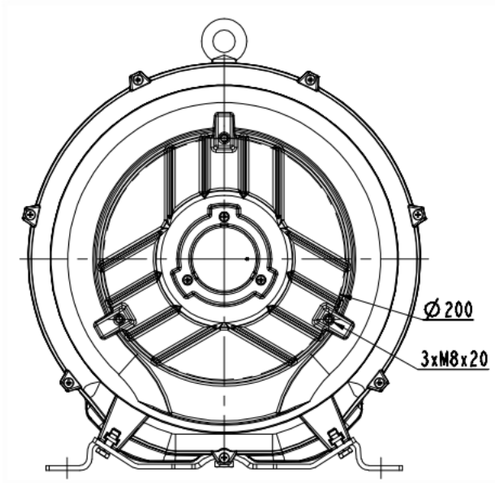


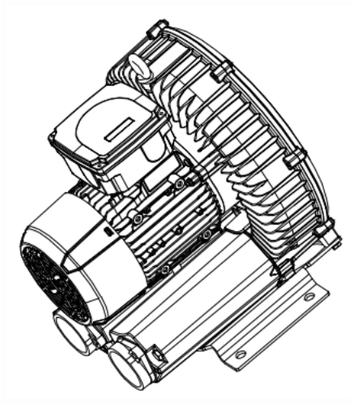

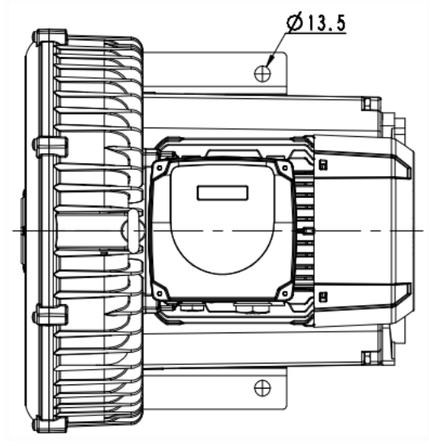


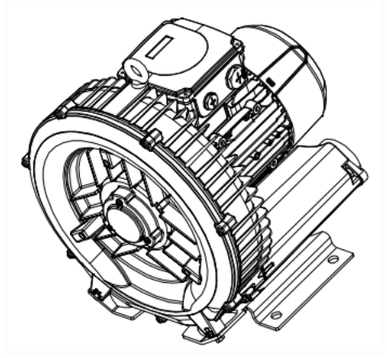

| | | | | | | | |
|---|---|---|---|---|---|---|---|
| 春 记次数 | | | | 日期 | 2RB510-1AP11 | 图样标记 件数 重量 | 比制 1:2 |
| 毛 | | 标 | | | | 共 1 张 | 共 1 张 |
| 族育 | | 宵 宾 | | | | 浙江格凌实业有限公司 | |
| 审核 | | 批准 | | | | | |
| 工艺 | | 日期 | | | | | |

( )解 靶

| | |
|---|---|
| 借图 | |
| 借收 | |
| 日底图号 | |
| 底图号 | |
| 签字 | |
| 日期 | |