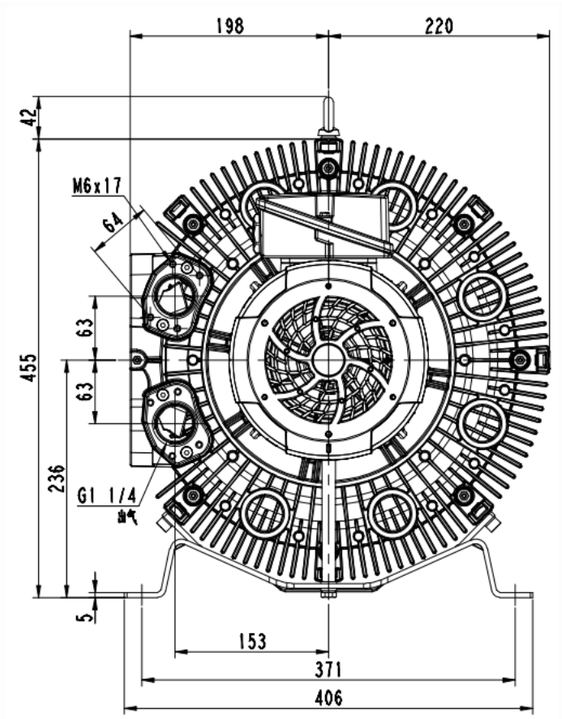

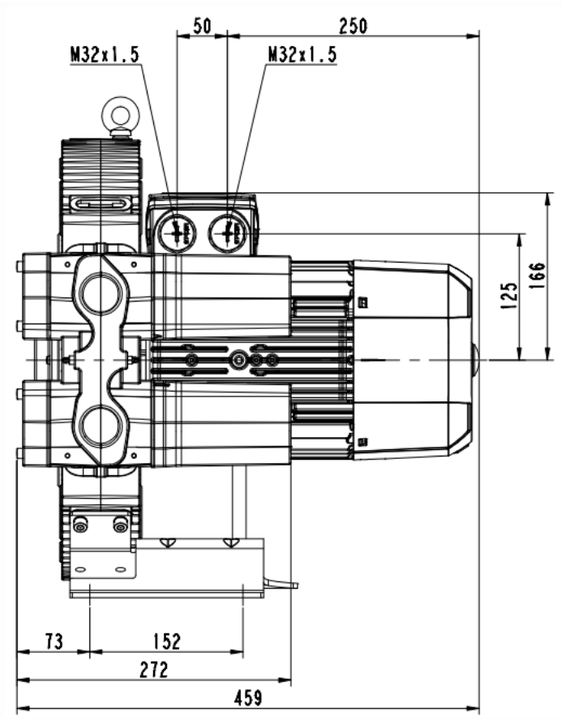

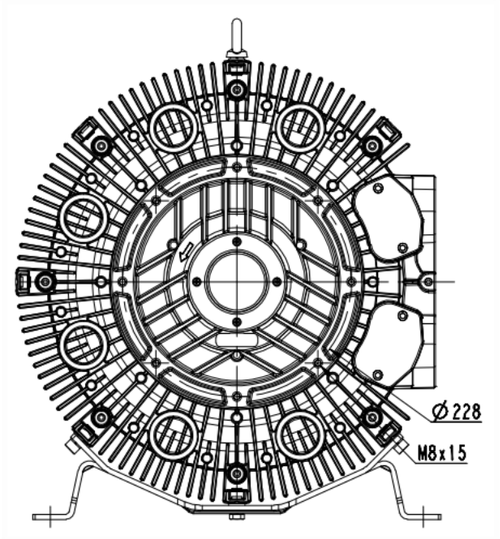

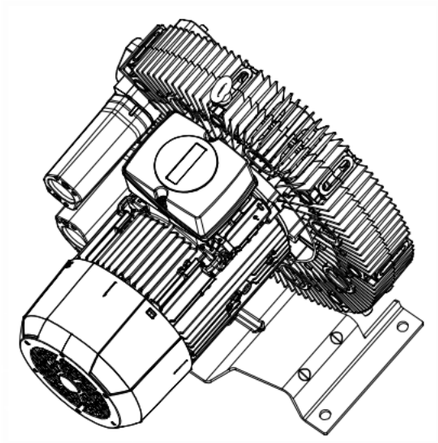

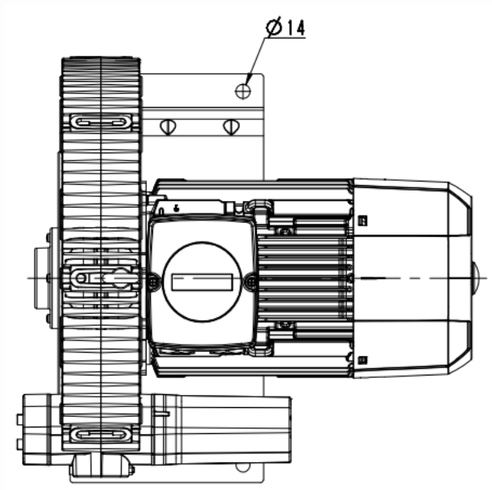

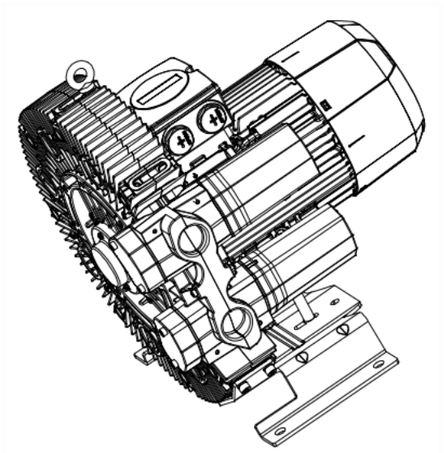

鉴记处				日期			
量升		标					
族才		官	宪				
审核		批	准				
工艺		日	期				

4RB610-0AP26-1

图样标记	件数	重量	出创
			1:2
共 1 张		共 1 张	

浙江格麦实业有限公司

(靶)解

钢号