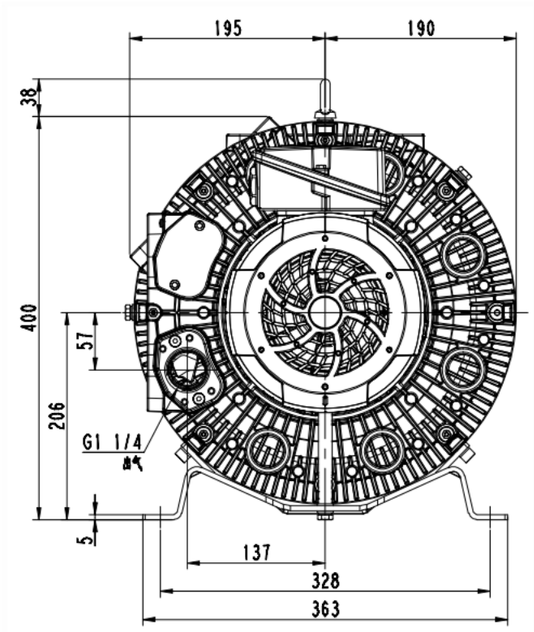

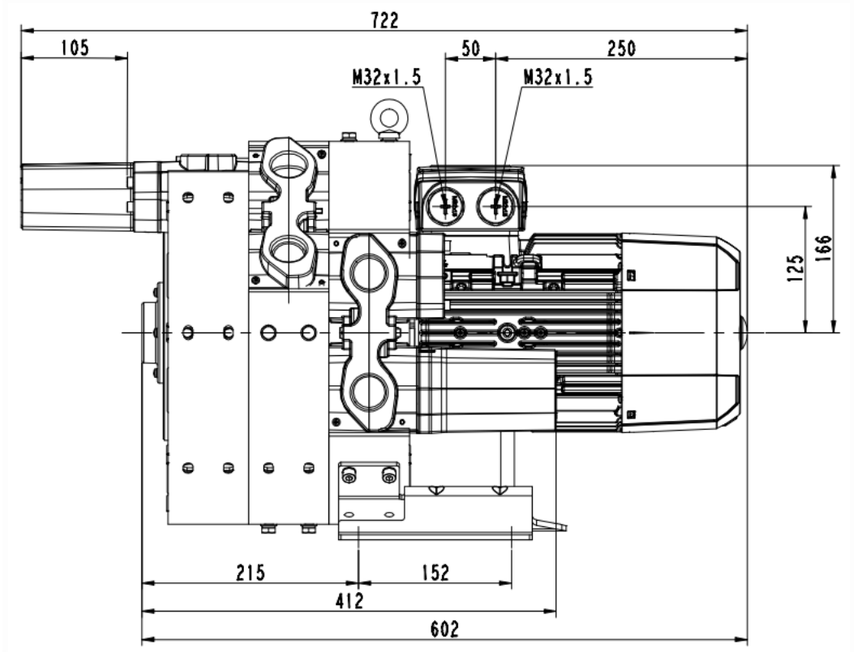

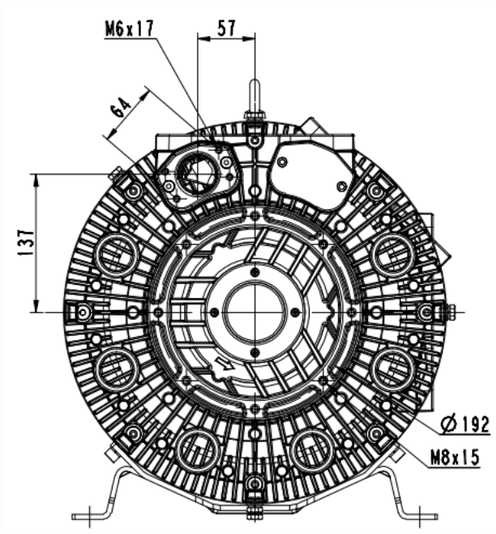

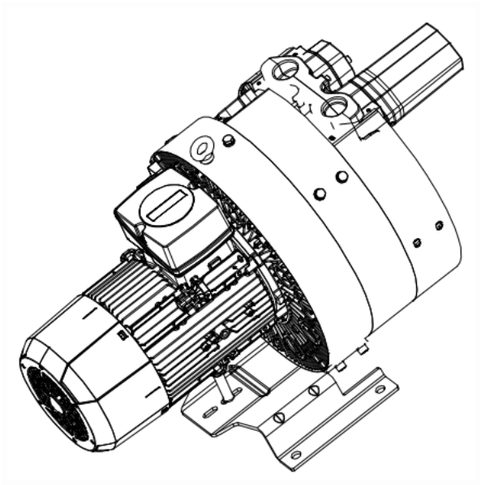

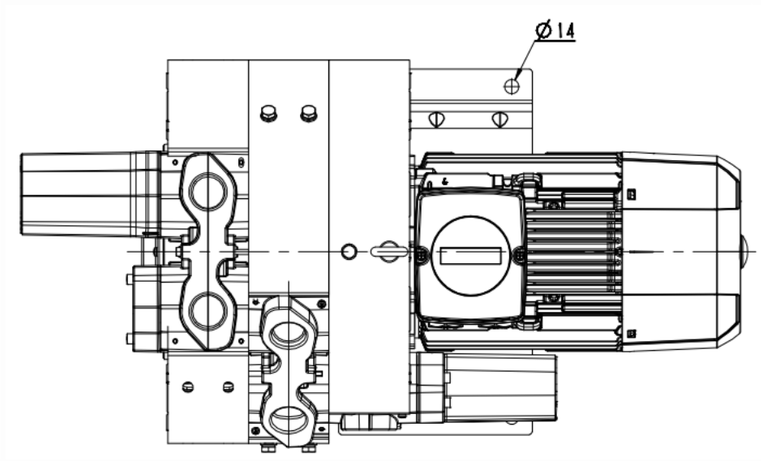

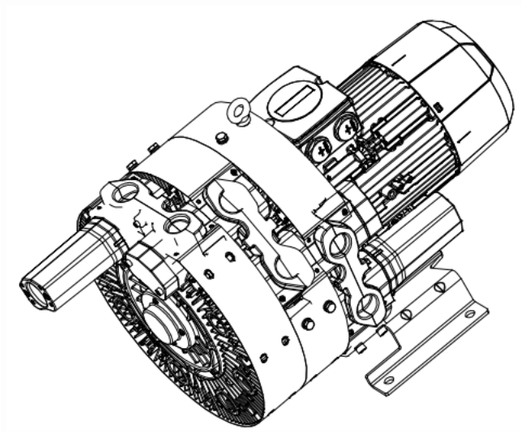

更改文件号	签名	年月日					
设计		标准化		4RB530-0AQ67-1	图样标记	重量	比例 1:2
工艺		审核			共 1 张		第 1 张
批准					浙江格麦实业有限公司		