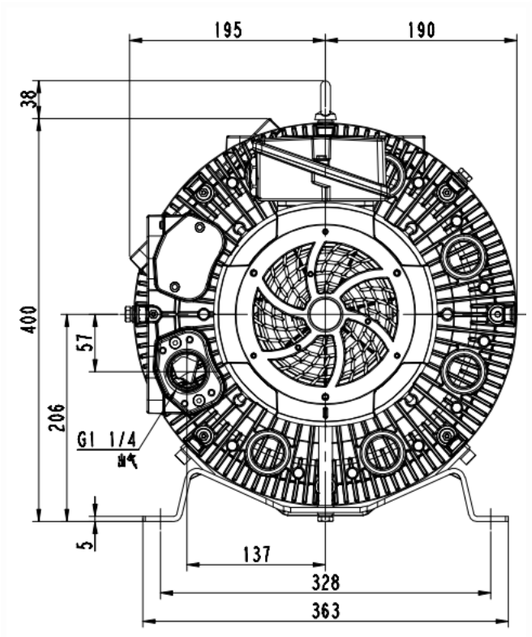

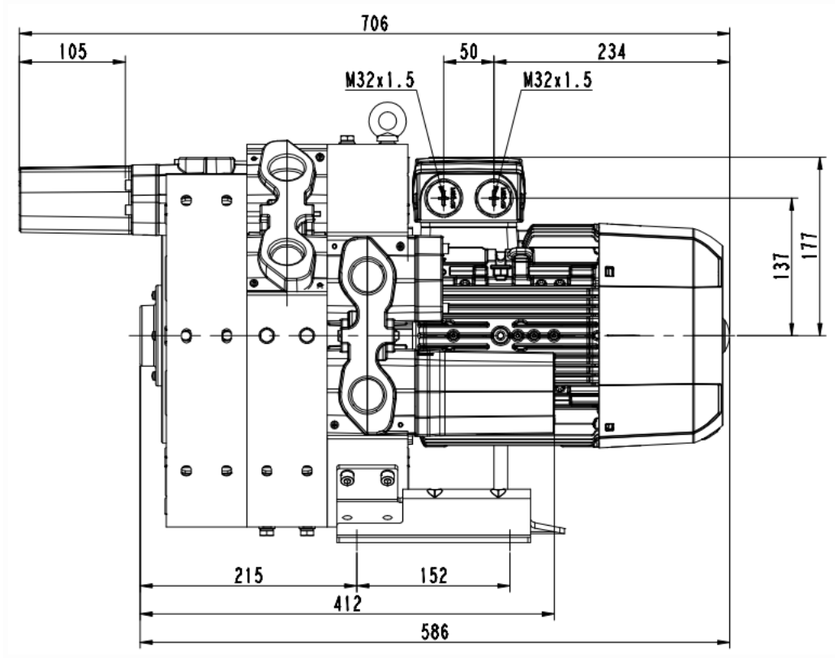

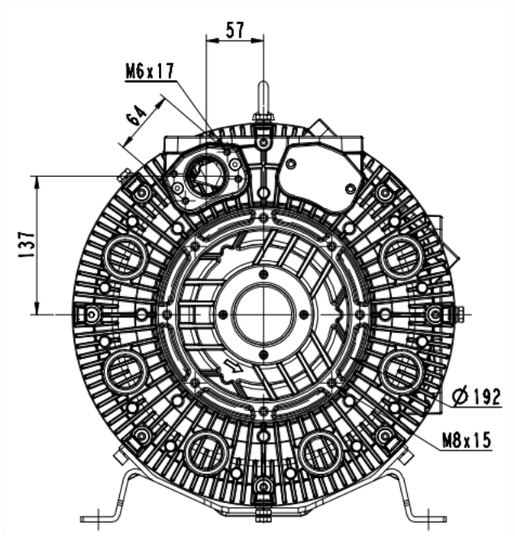

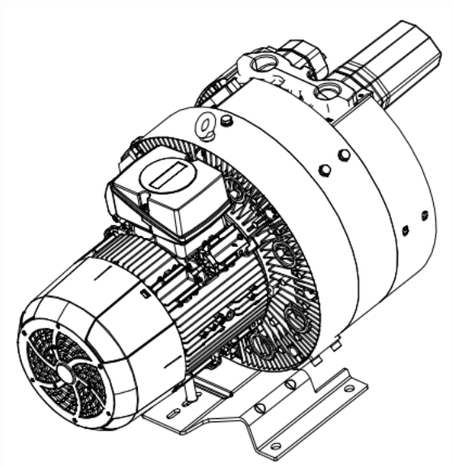

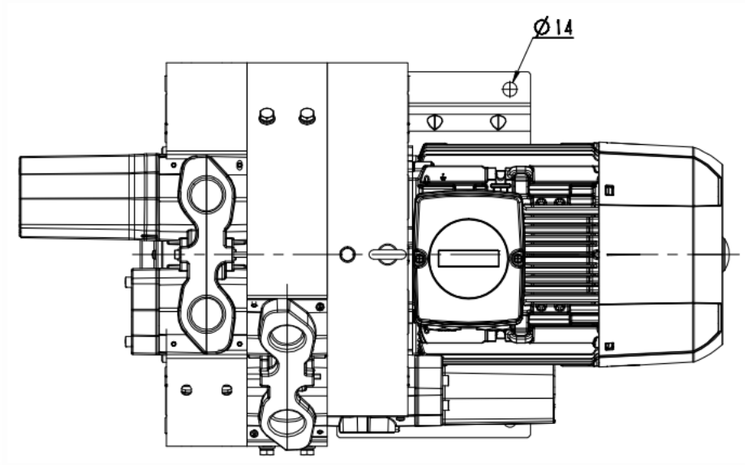

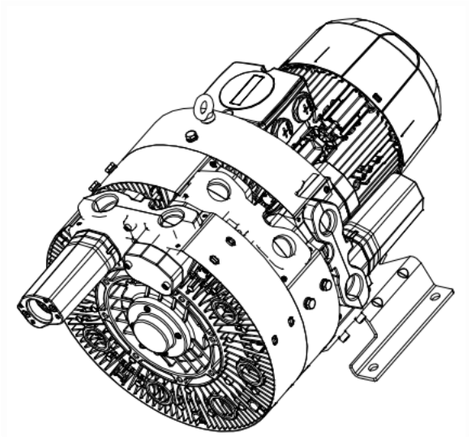

(4)肼辊

钢壁

设计		基生		日期
工艺		标准化		
审核		批准		
工艺		日期		

4RB530-0AP71-1

图样标记	件数	重量	出创
			1:2
共 1 张		共 1 张	

浙江格麦实业有限公司