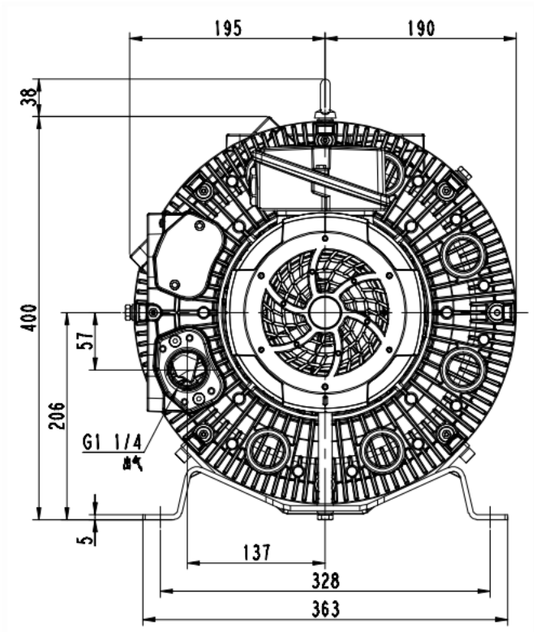

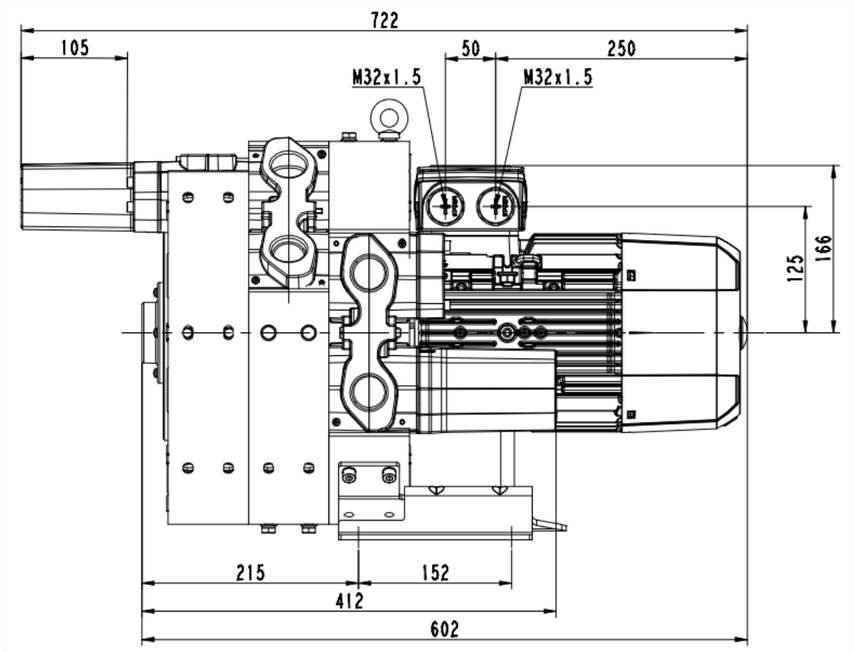

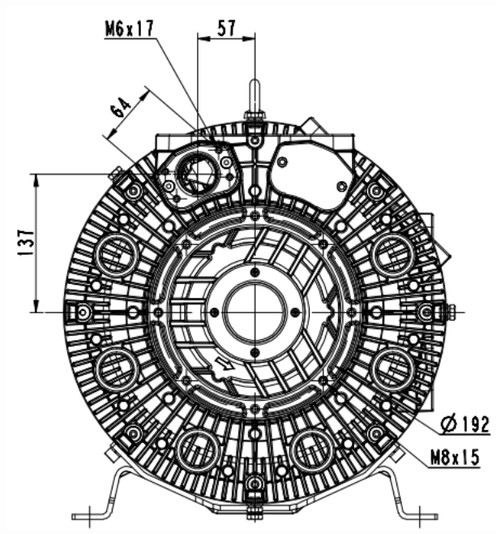

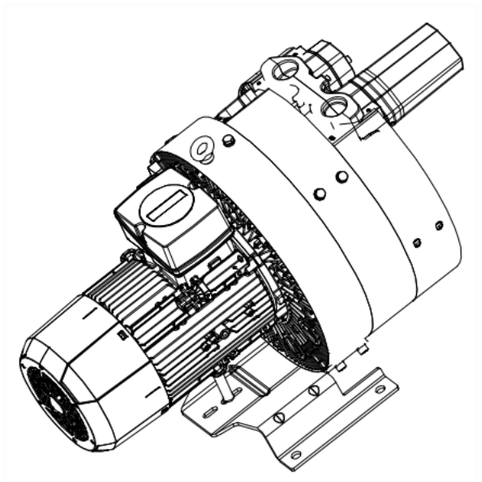

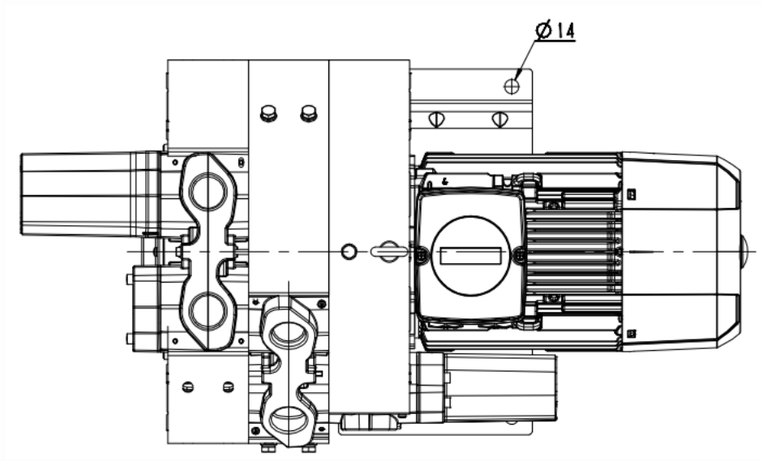

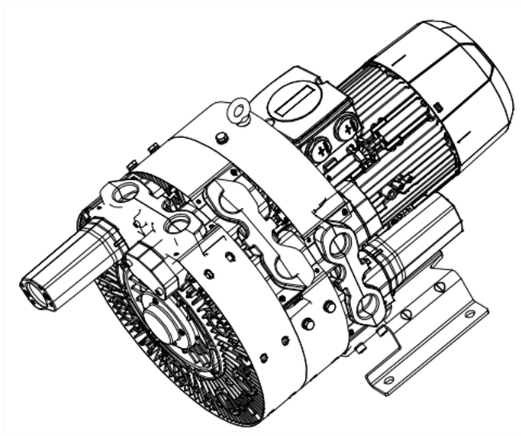

标记	处数	更改文件号	签名	年月日				
制图			标准化		4RB530-0AP61-1	图样标记	件数	重量	出创
校对			审定						1:2
审核			批准			共 1 张		共 1 张
工艺			日期			浙江格麦实业有限公司		

(解靶