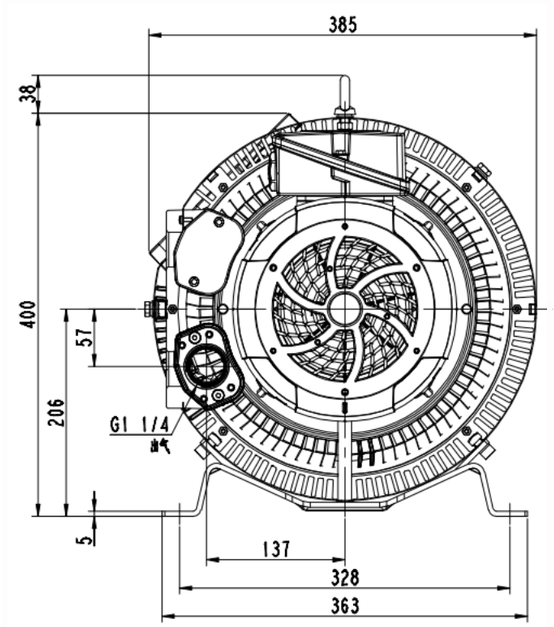

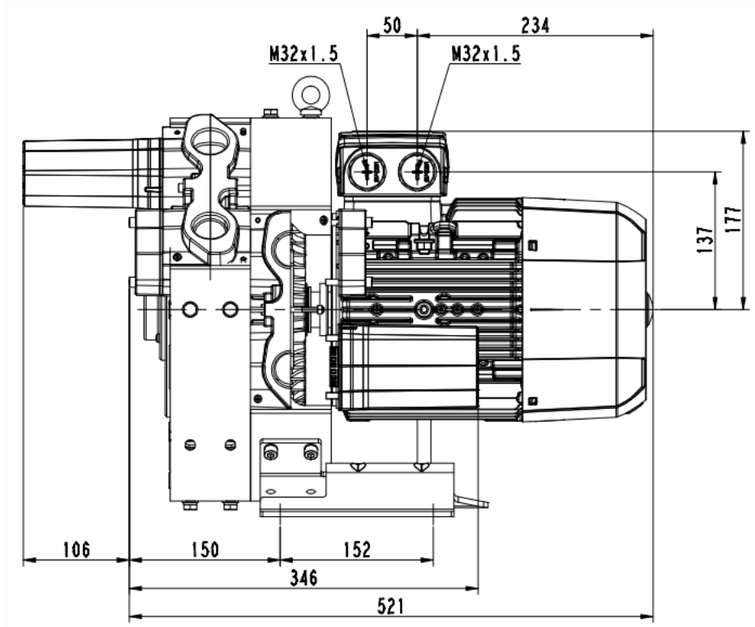

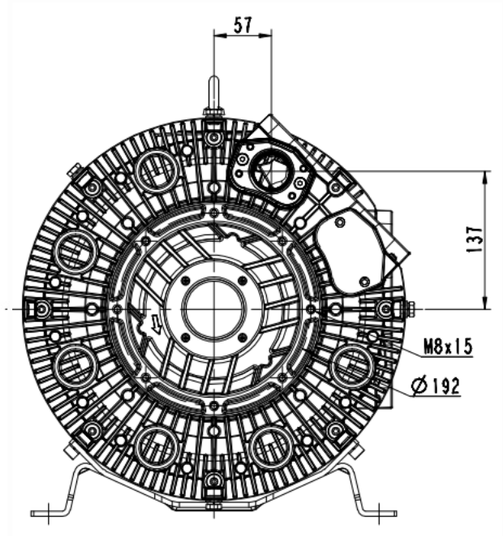

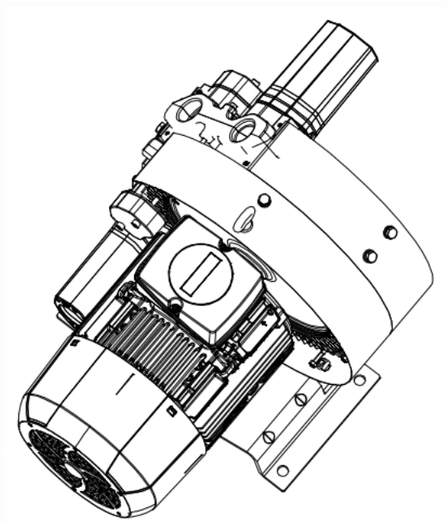

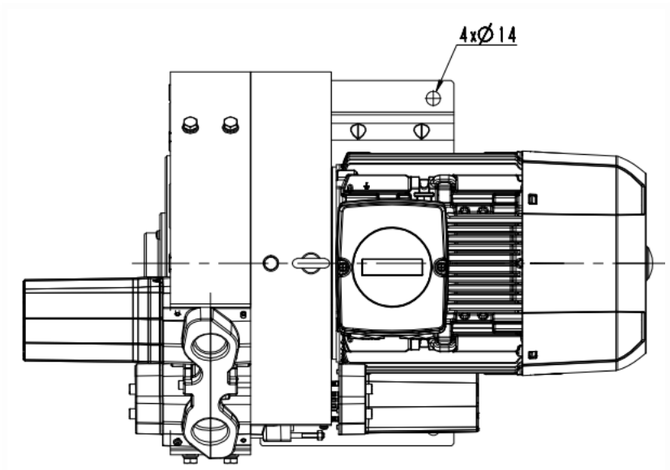

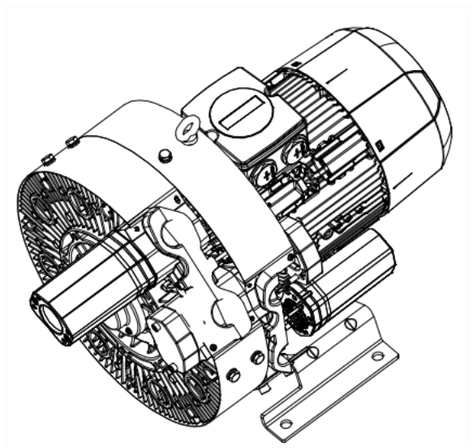

设计	工艺	生主	日期
量升		标准化	
族育		审定	
审核		批准	
工艺		日期	

4RB520-0AQ77-1

图样标记	件数	重量	出创
			1:2
共 1 张		共 1 张	

浙江格麦实业有限公司

( )解 靶

签名
描校
日底图号
底图号
标字
日期