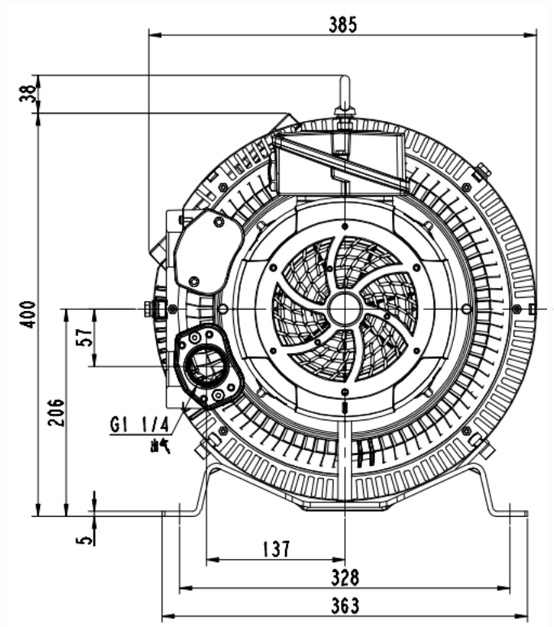

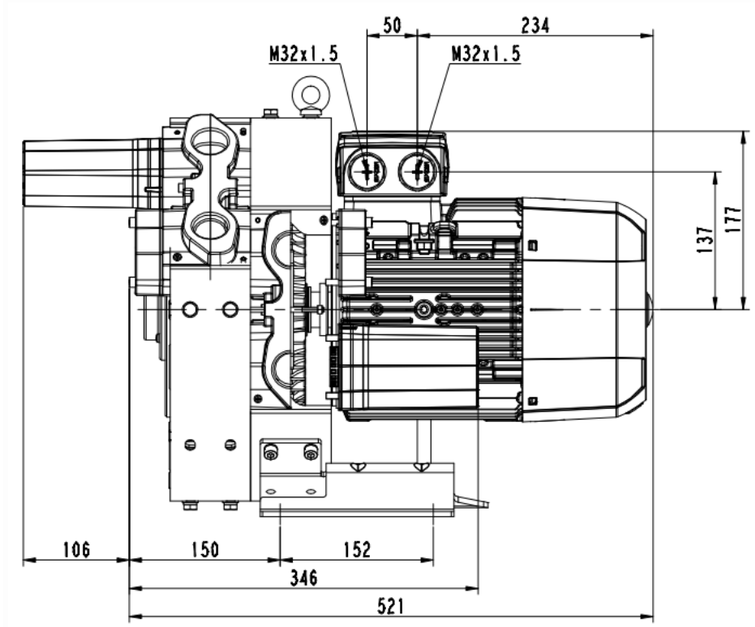

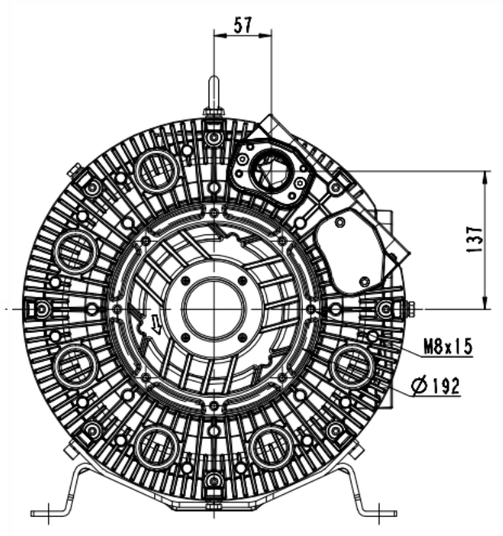

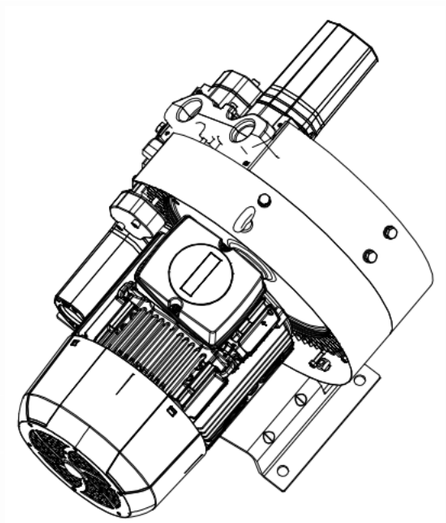

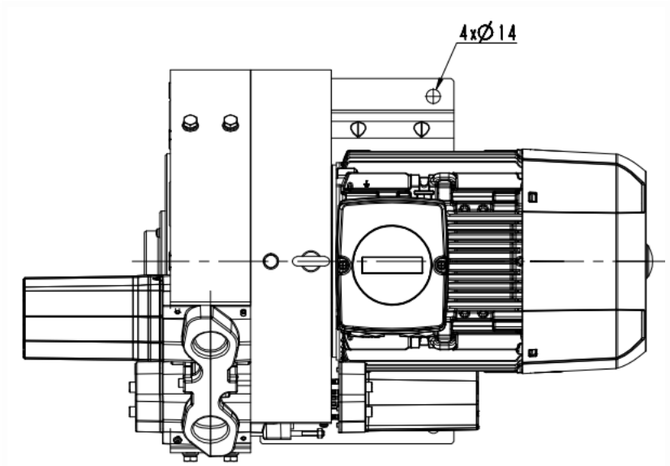

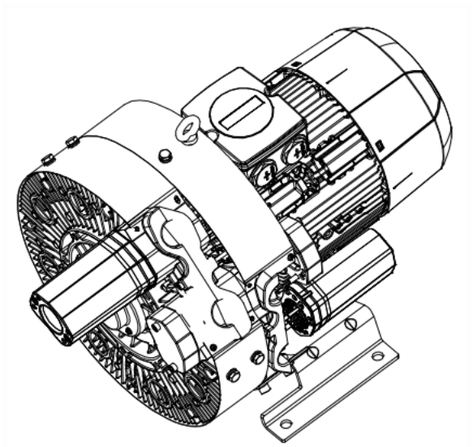

设计		生丰	日期					
量升		标准化		4RB520-0AP76-1	图样标记	件数	重量	出创
族育		审定						1:2
审核		批准			共 1 张		共 1 张	
工艺		日期			浙江格麦实业有限公司			

( )解 靶

借图

描校

日底图号

底图号

备注

日期