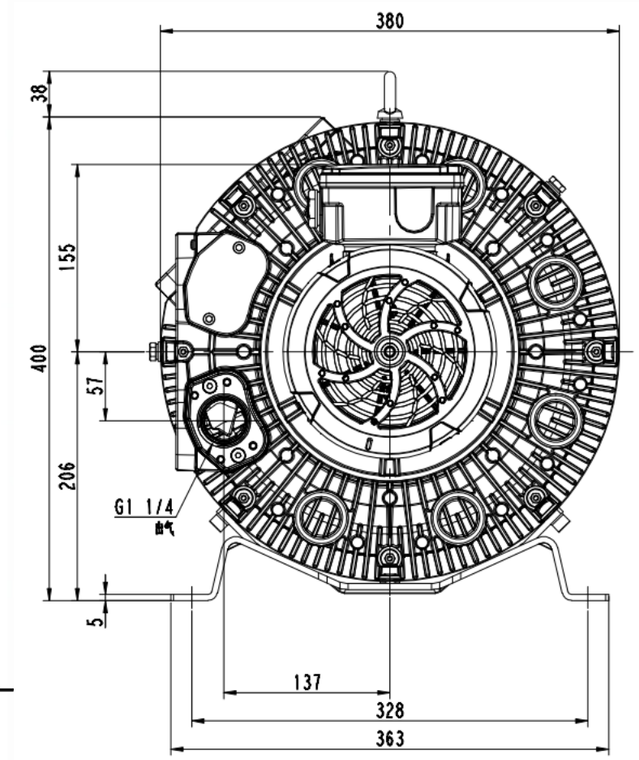

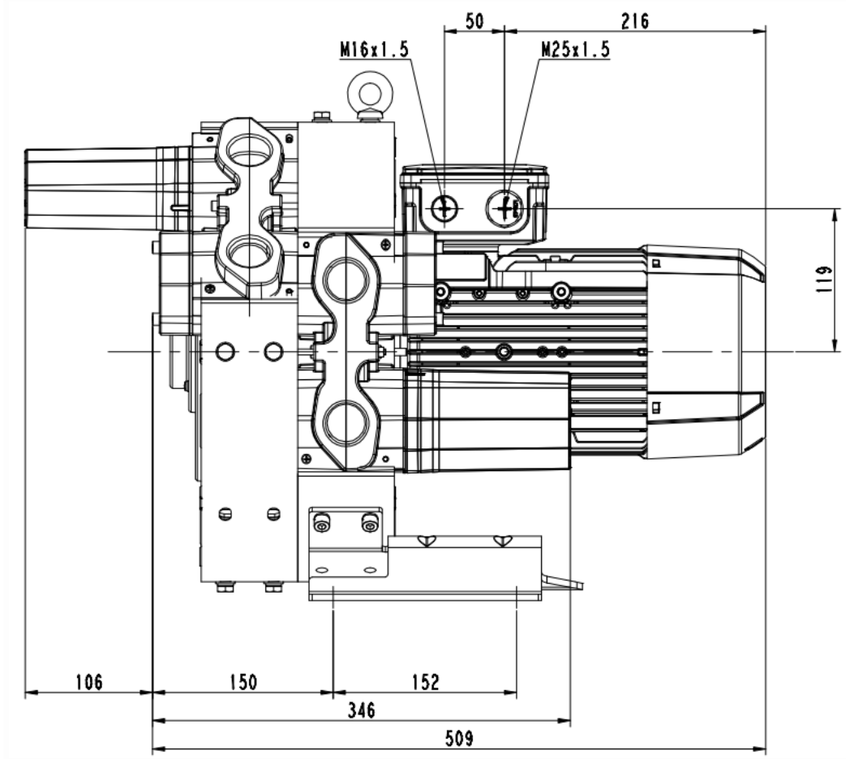

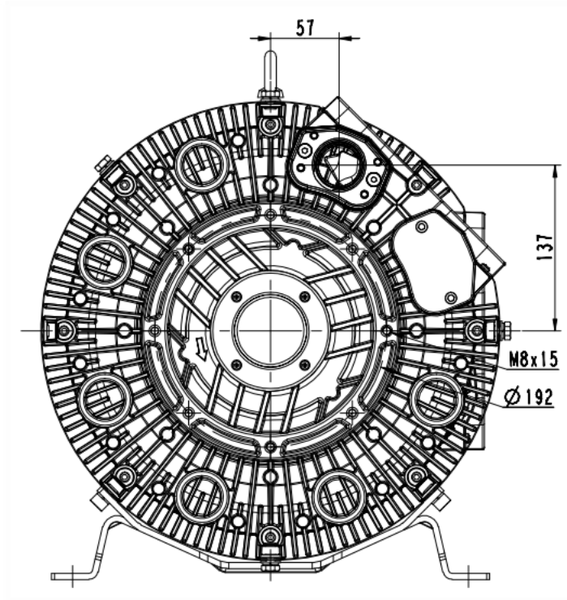

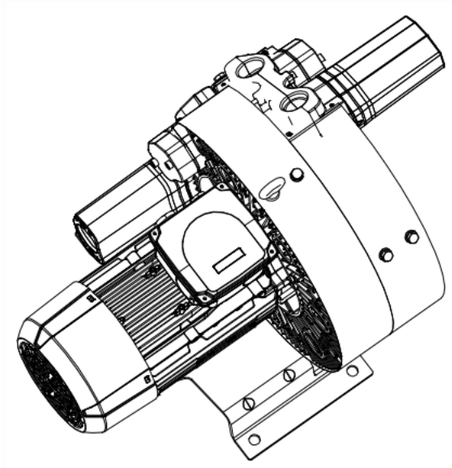

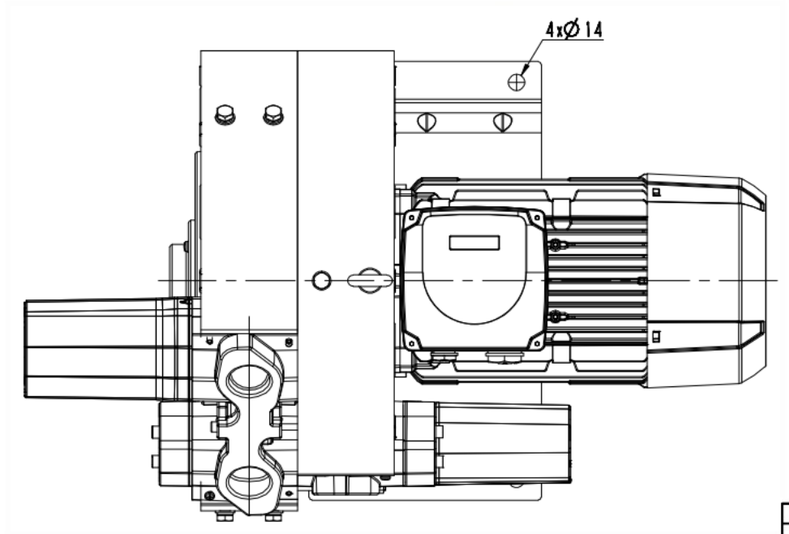

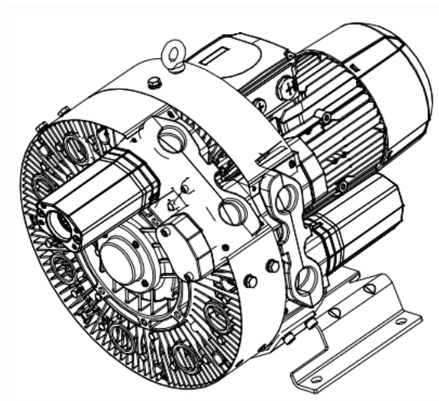

(4)胼辊

钢壁

标记	处数	更改文件号	签名	年月日
设计		标准化		
校对		审定		
审核		批准		
工艺		日期		

4RB520-0AP26-1

图样标记	件数	重量	出创
			1:2
共 1 张		共 1 张	

浙江格凌实业有限公司