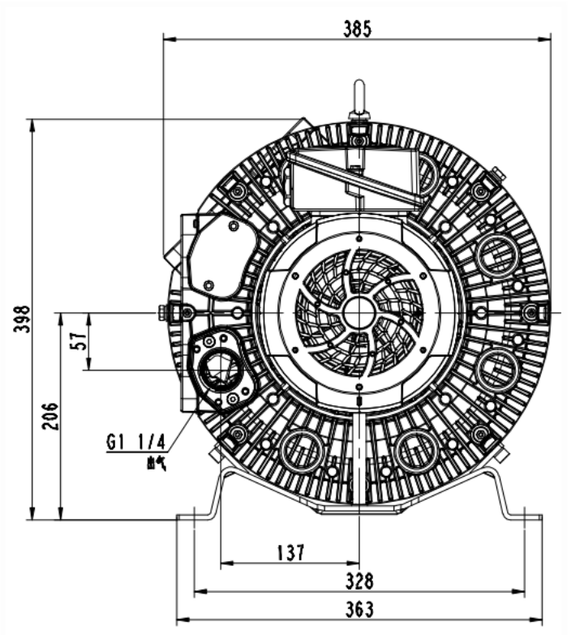

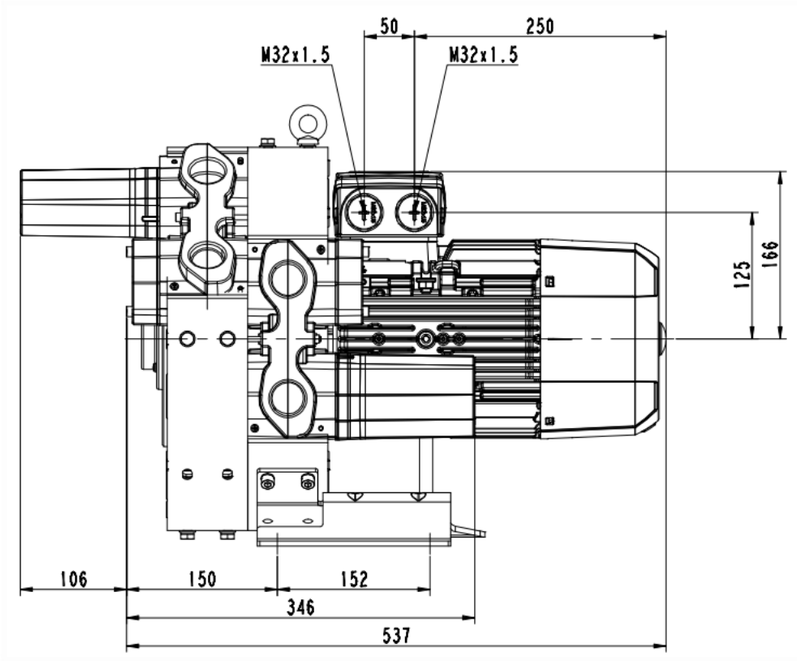

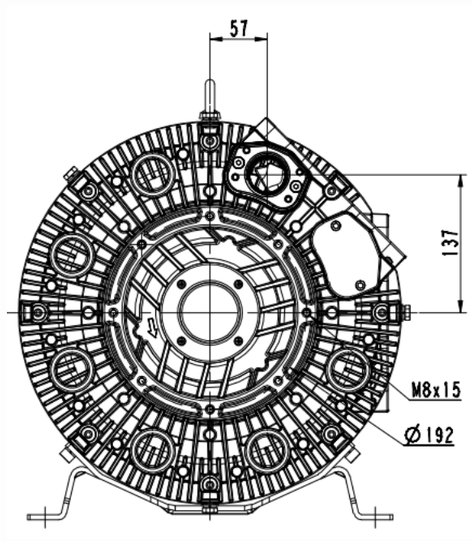

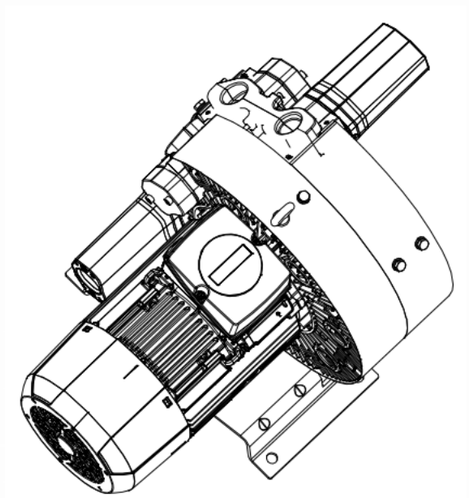

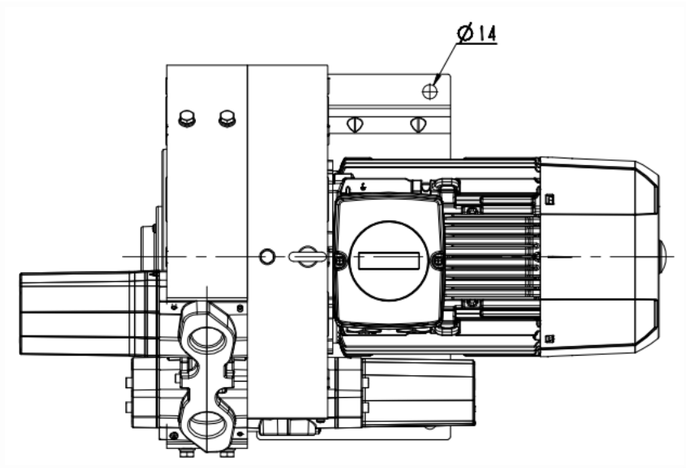

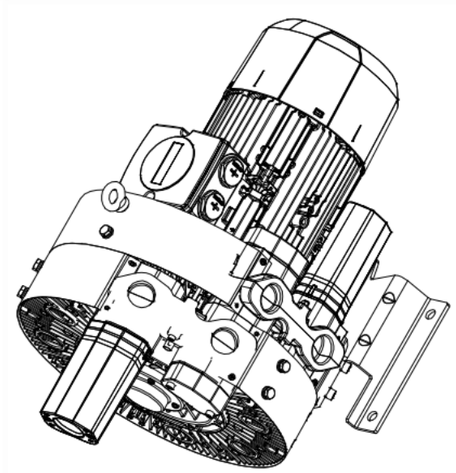

更改记录	其他依据	生丰	日期					
编制		标准化		4RB520-0AP51-1	图样标记	件数	重量	出创
族育		审定						1:2
审核		批准			共 1 张		共 1 张	
工艺		日期			浙江格麦实业有限公司			

(解靶)
描图
描校
底图总号
钢号
装订
日期