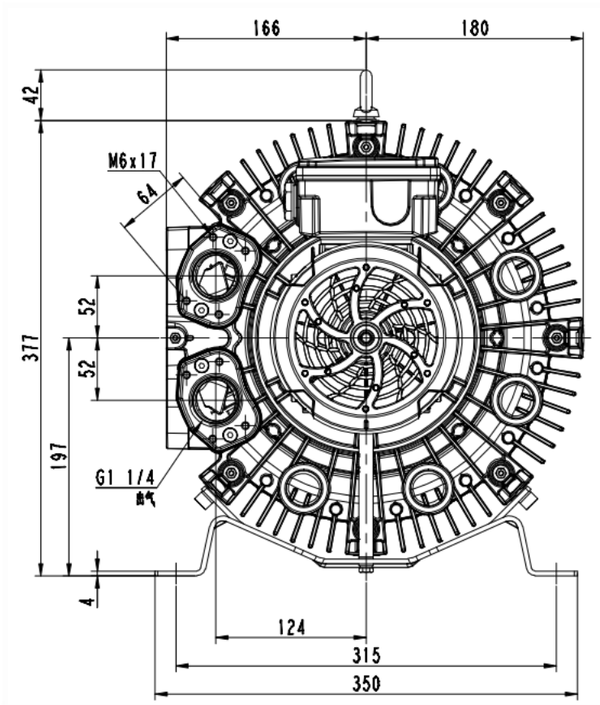

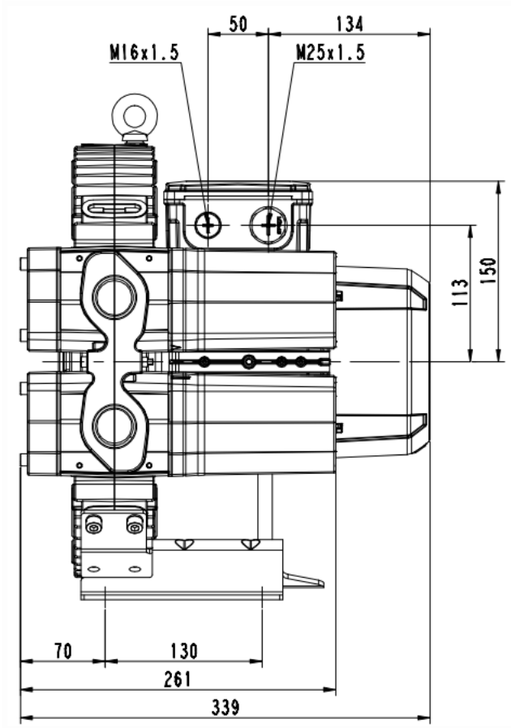

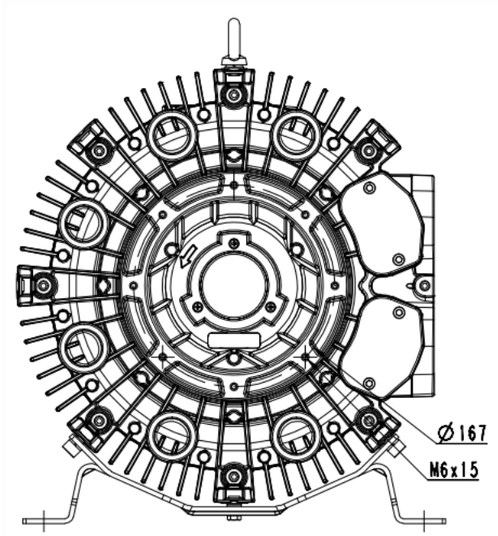

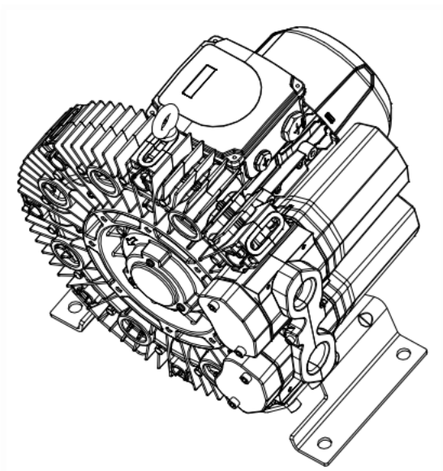

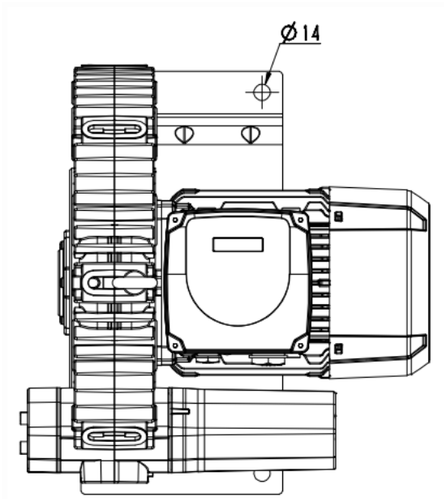

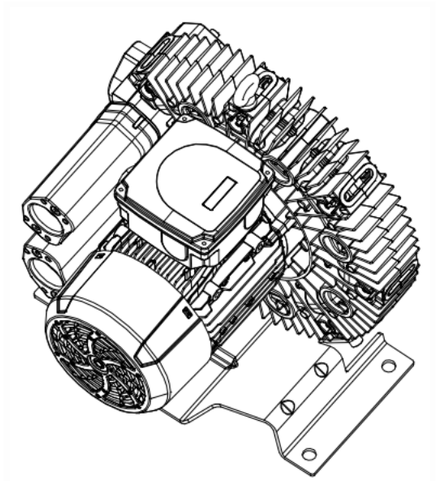

设计		标准化				图样标记	重量	比例
工艺		审核						1:2
审核		批准				共 1 张		第 1 张
族育		审定						
鹏升		标准化						
更改文件号	签名	年月日						
标记	处数	分区	更改文件号	签名	年月日			

4RB410-0AQ17-1

浙江格麦实业有限公司

(解靶)

钢联