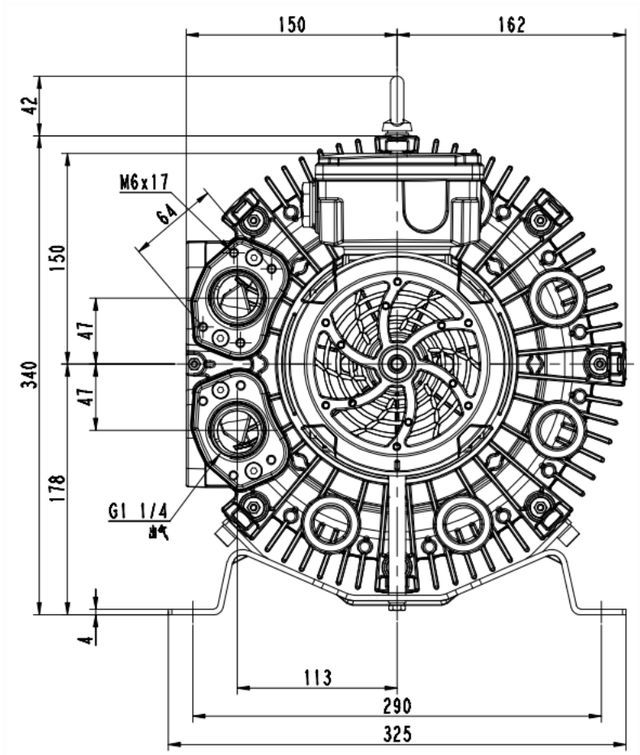

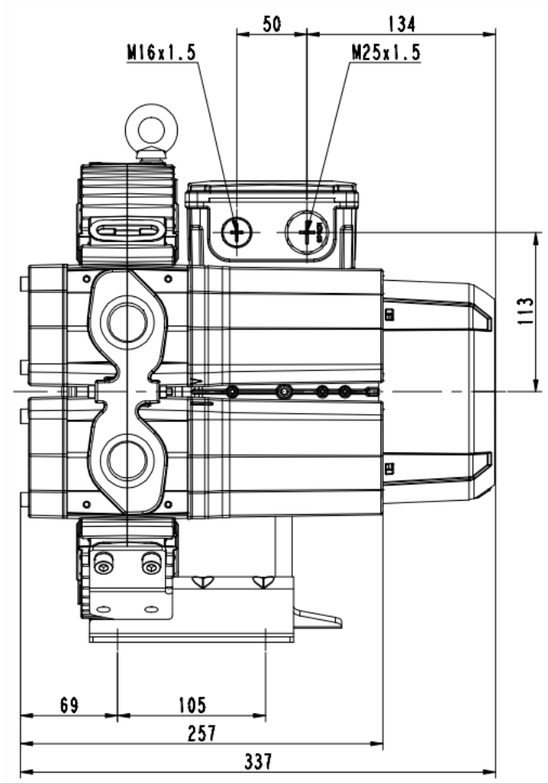

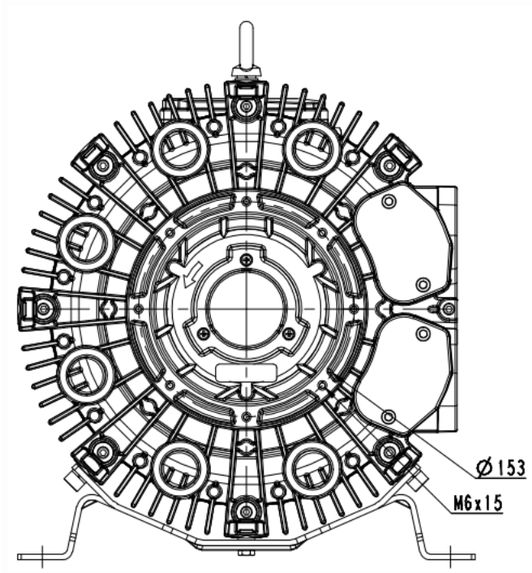

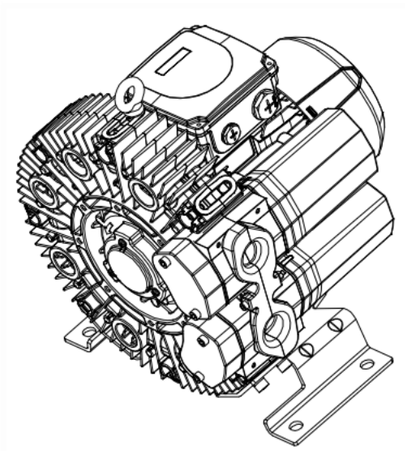

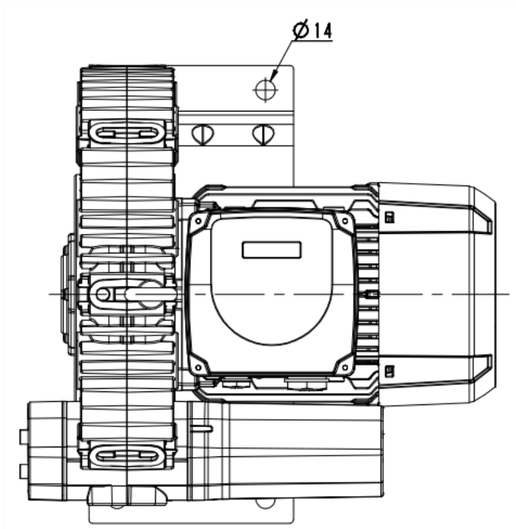

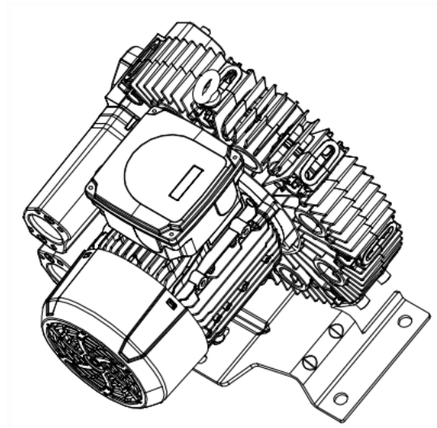

标记	记录单	更文程	基丰	日期	4RB310-0AQ37-1	图样标记	件数	重量	比例
量计		车屋水						1:2
校对		审定				共 1 张		共 1 张
审核		批准				济江格菱实业有限公司		
工艺		日期						

看(1) 册起
借 图
借 校
日底图号
底图号
签 字
日 期