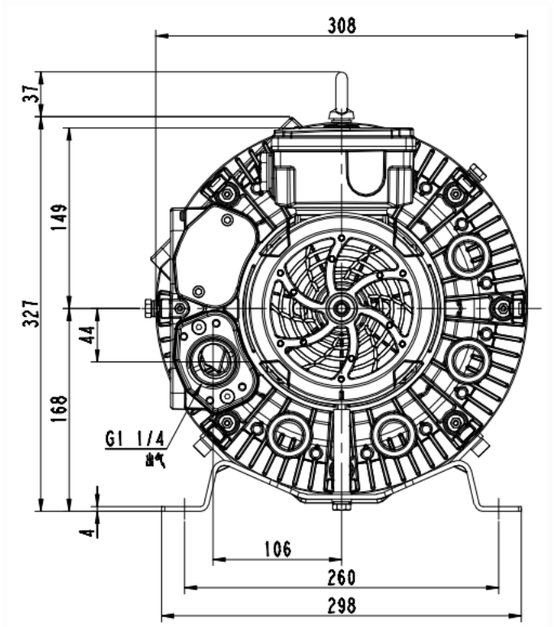

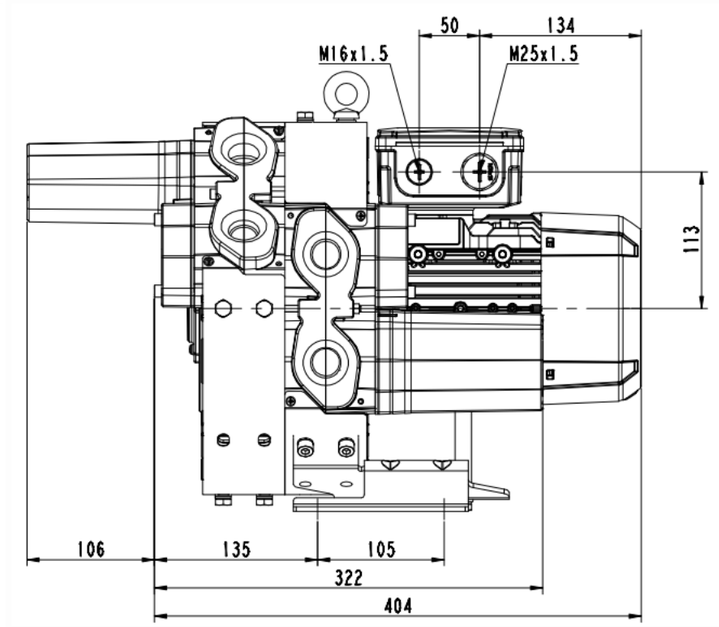

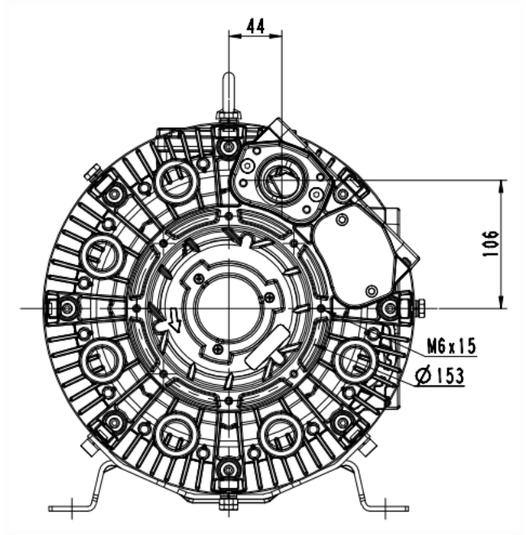

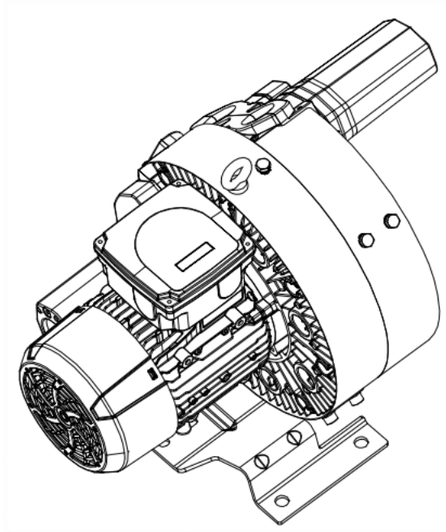

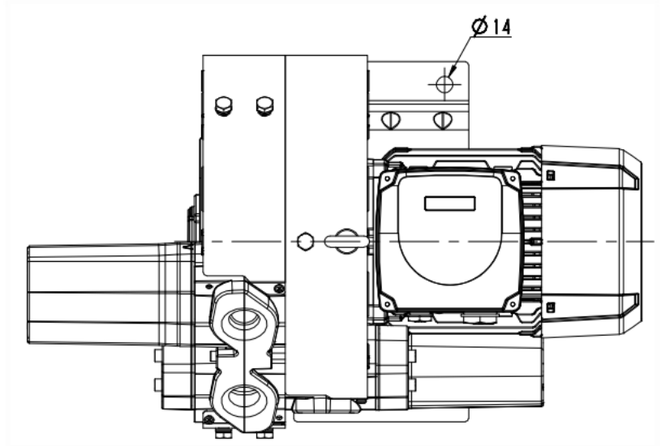

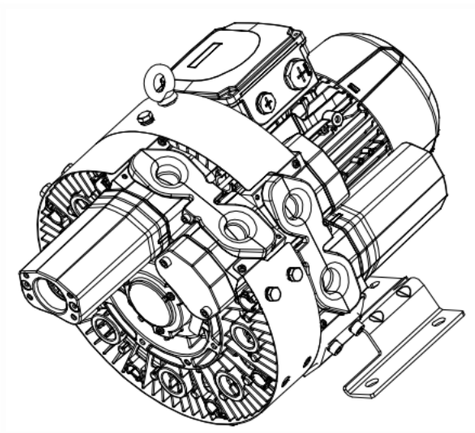

春记光数				日期			
制图			标记				
描校			审定				
审核			批准				
工艺			日期				

图样标记	件数	重量	比例	
			1:2	
共 1 张		共 1 张		

4RB220-0AP36-1

浙江格凌实业有限公司

描图
描校
底图总号
装订
日期