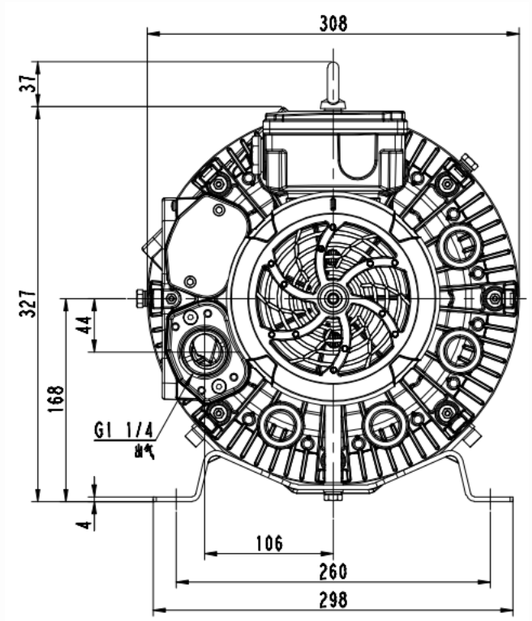

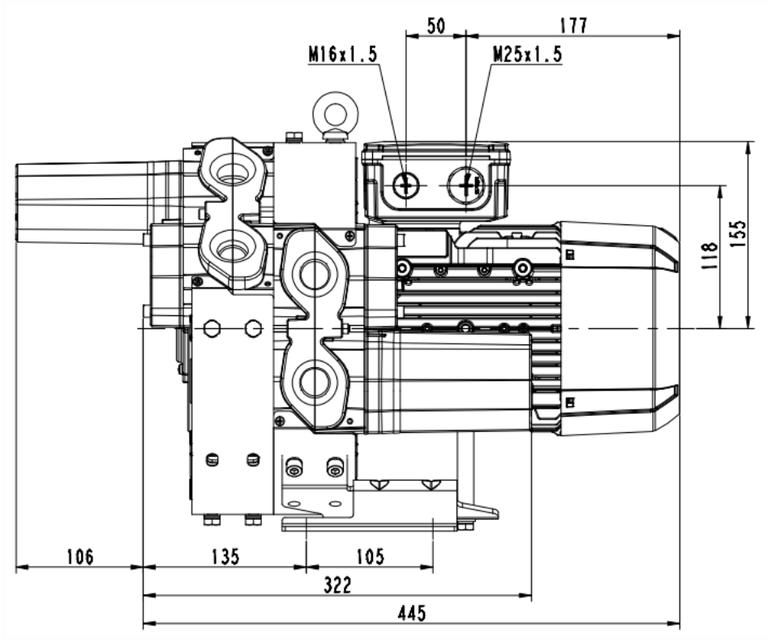

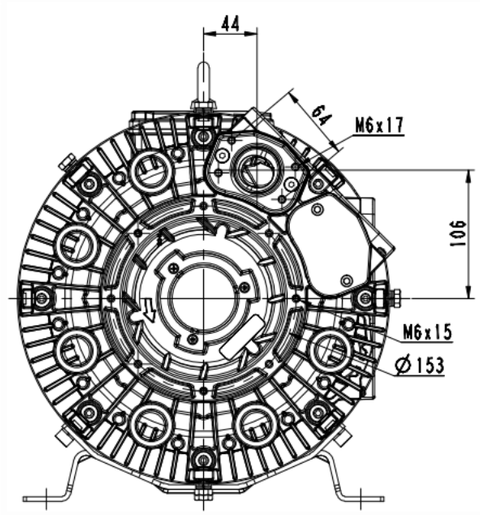

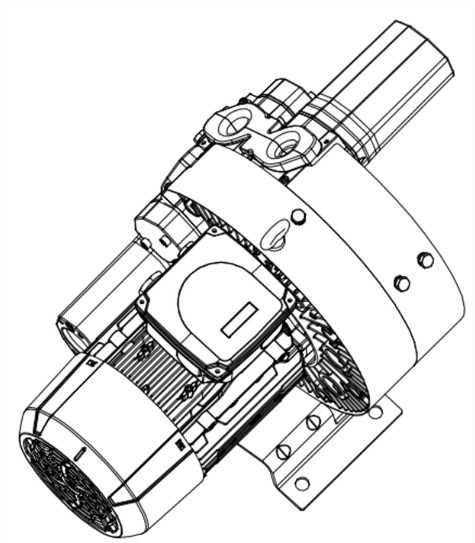

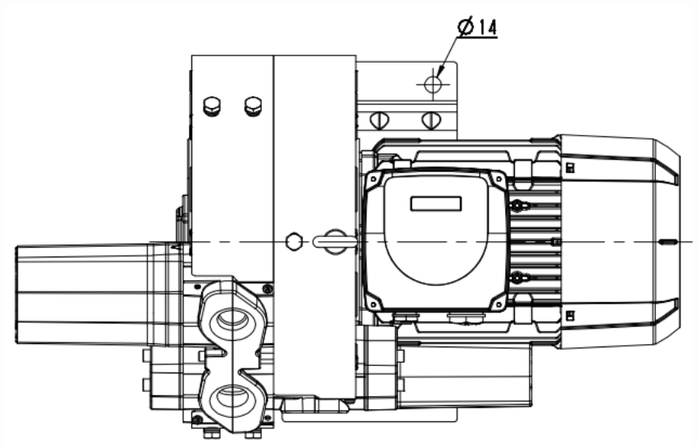

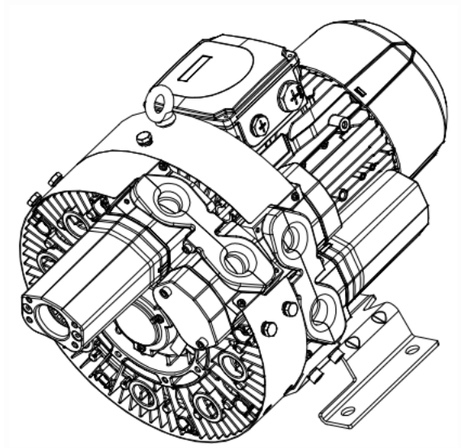

餐记处	基准偏差	生主	日期		图样标记	件数	重量	比例
量开		标		4RB220-0AP56-1				
族育		穹宾			共 1 张		共 1 张
审核		批准			浙江格读实业有限公司		
工艺		日期					

(4)肼辊

钢壁