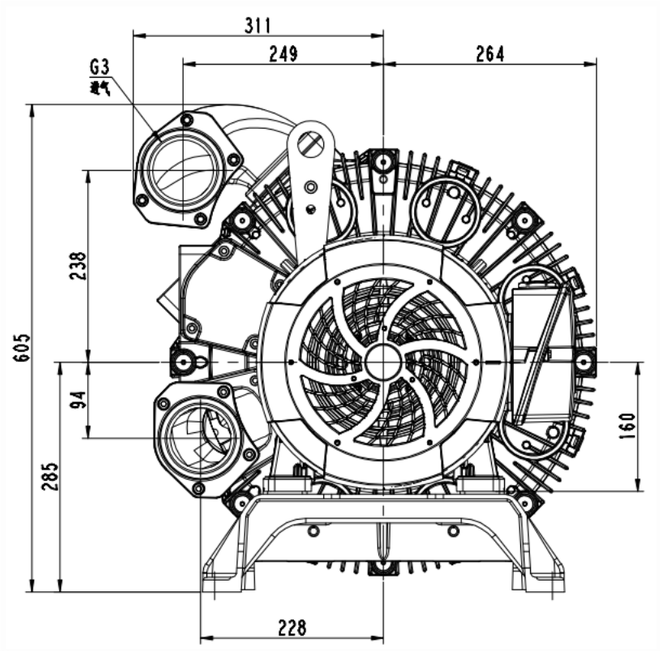

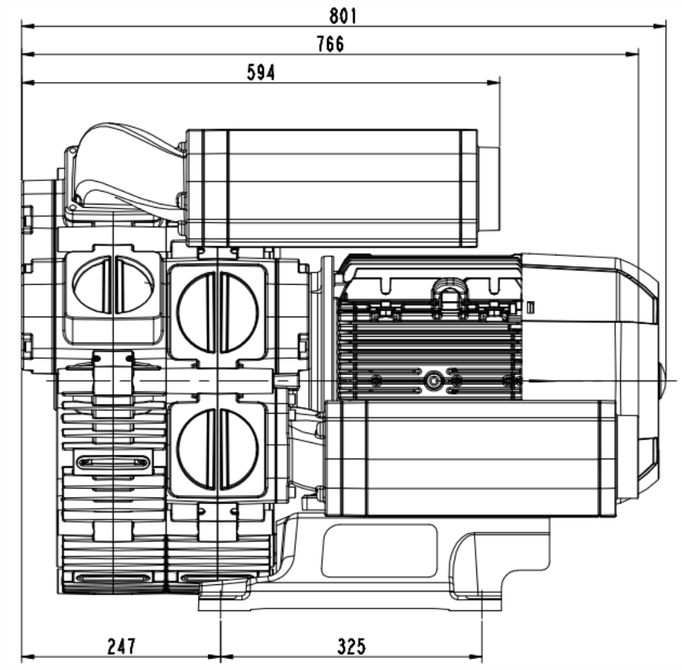

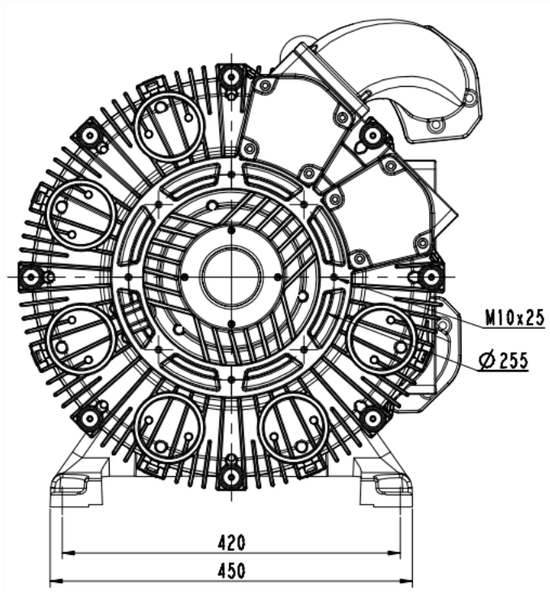

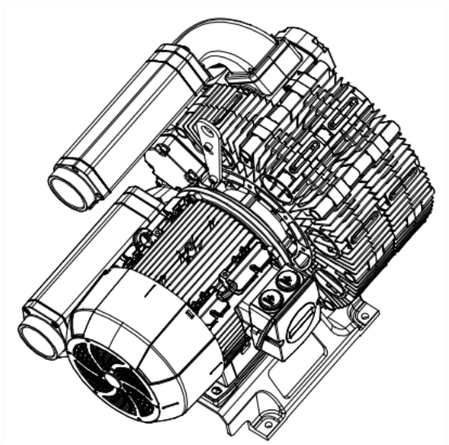

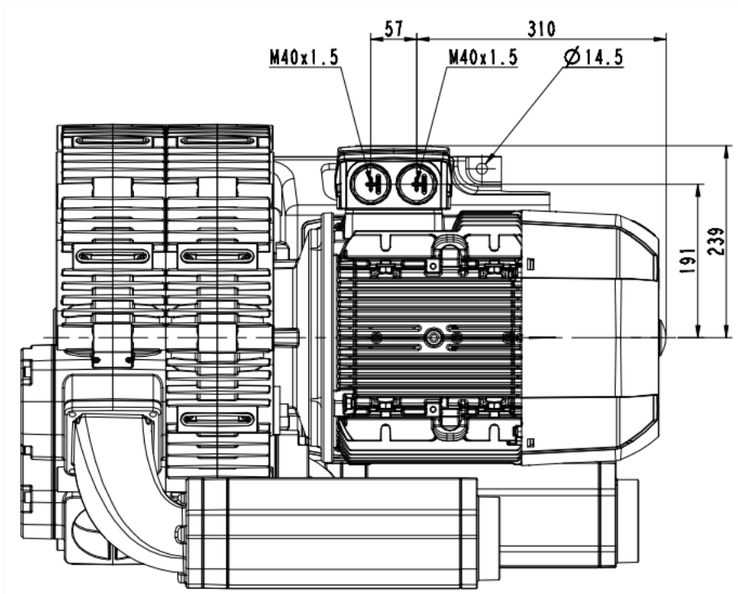

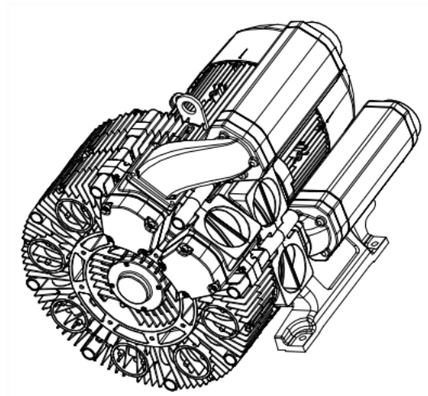

鉴记处	更改内容	生丰	日期		
曩升		标		3RB550-2AAP66	
族育		审定			
审核		批准			
工艺		日期			

图样标记	件数	重量	比例
			1:2
共 1 张		共 1 张	

浙江格麦实业有限公司

(4)胼辊

朝导