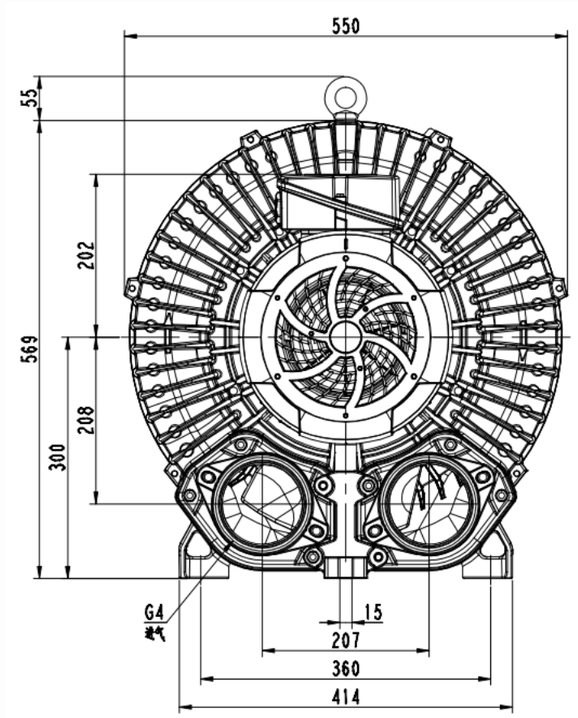

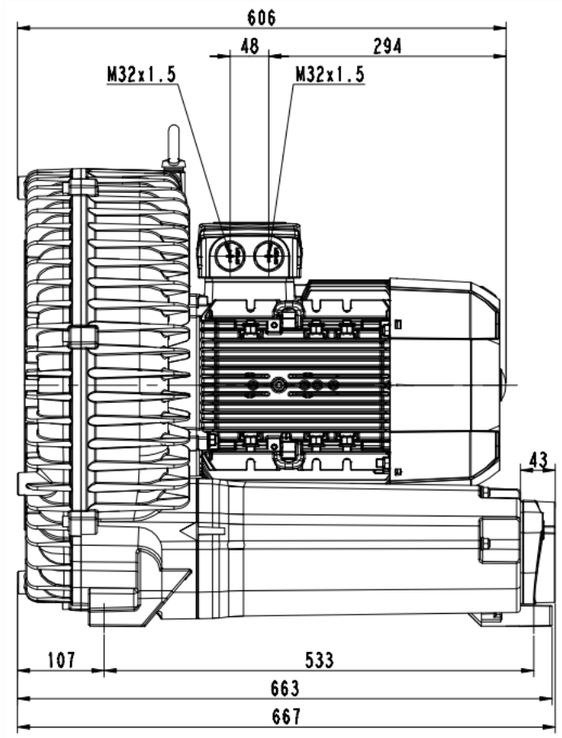

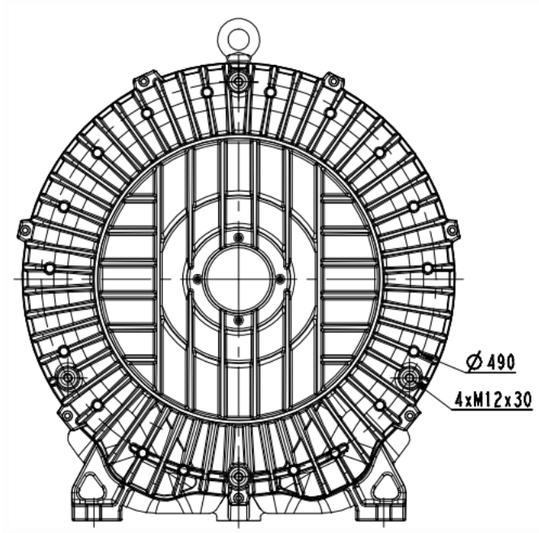

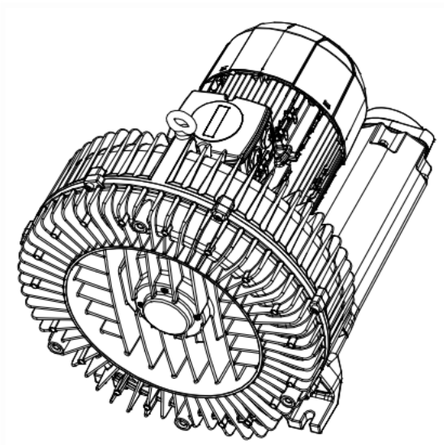

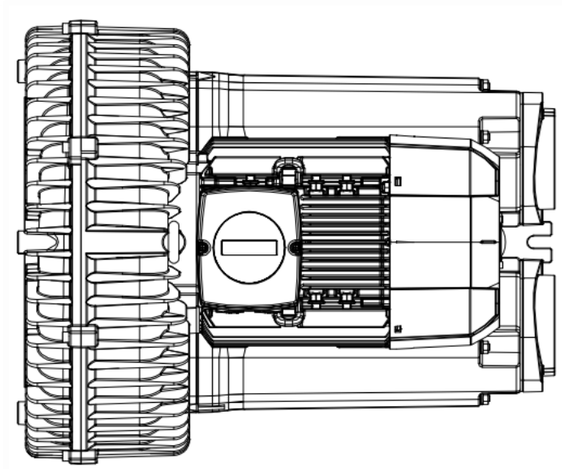

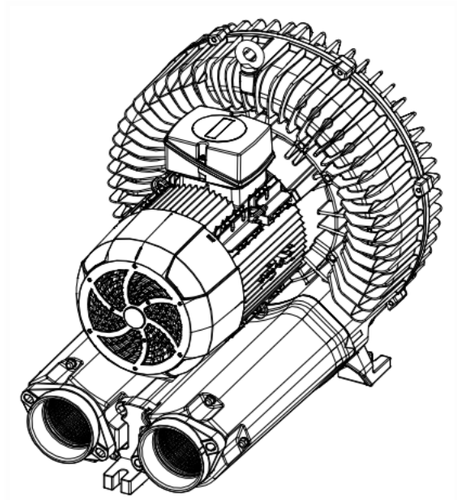

鉴	记	处	复	纹	件	主	日期
制			标				
族育			官	宪			
审核			批	准			
工 艺			日	期			

2RB930-1AP01

图样标记	件数	重量	比例
			1:2
共 1 张		共 1 张	

浙江格读实业有限公司

( )解 靶