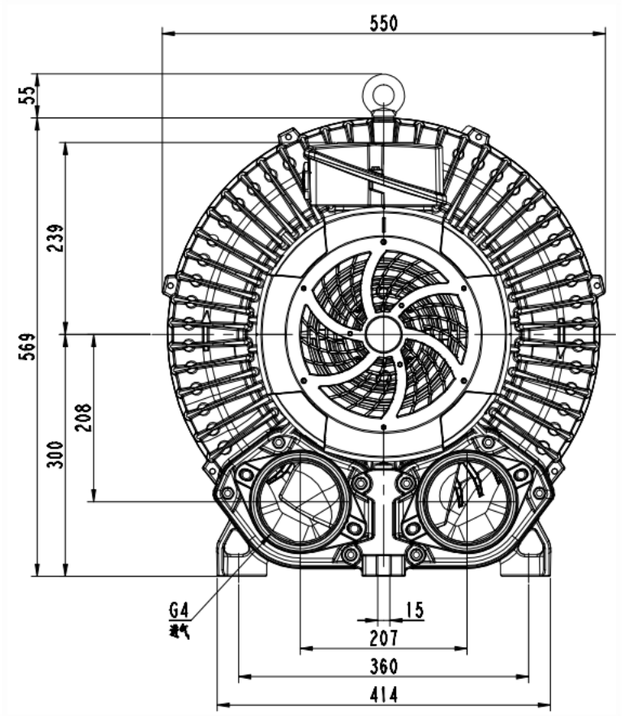

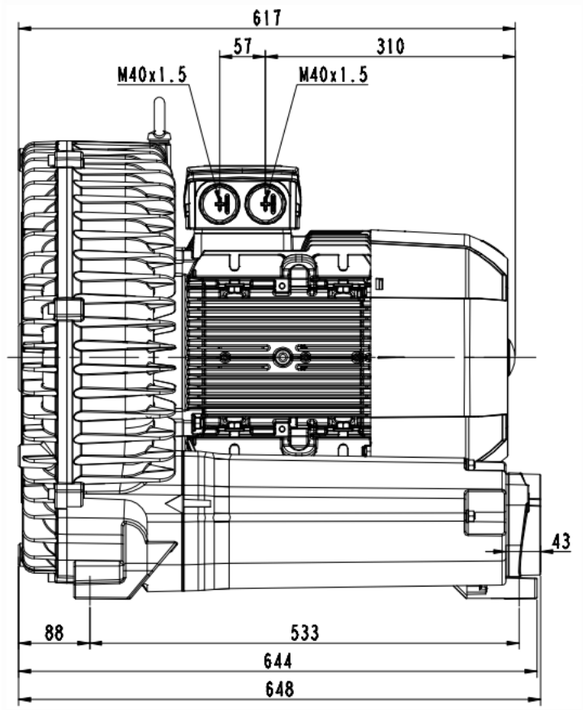

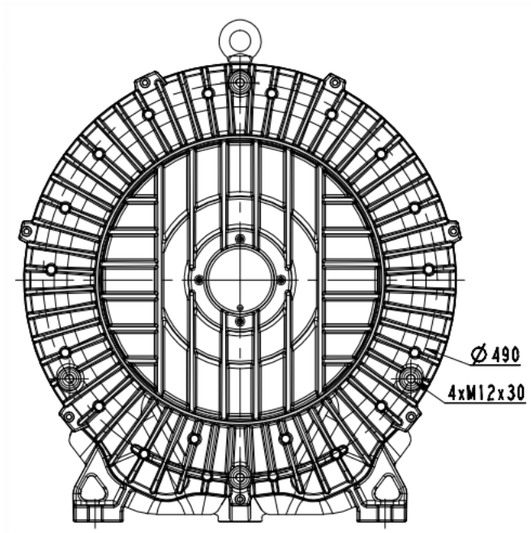

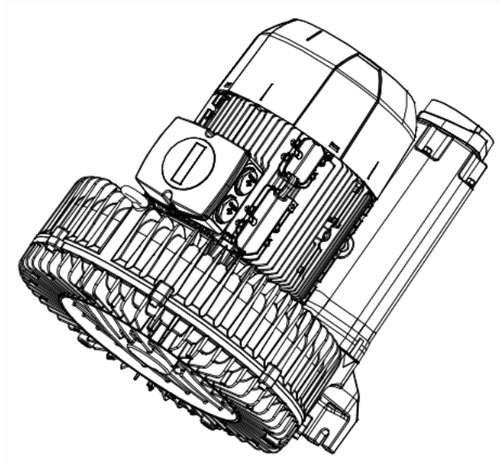

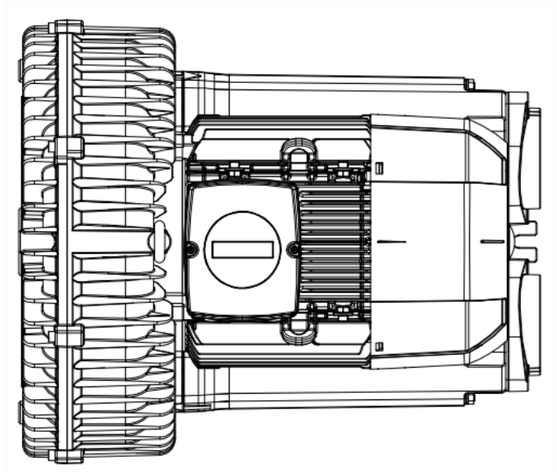

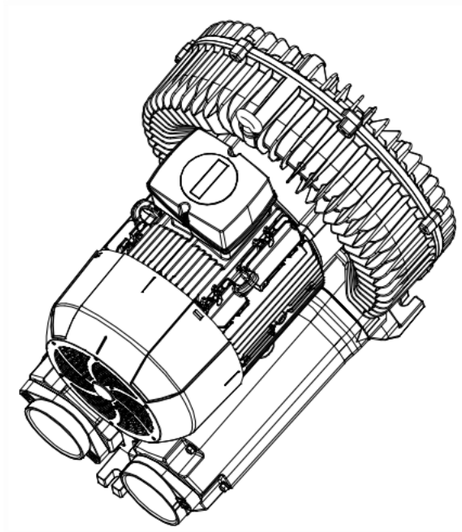

看( )用件靶

钢壁

餐记处								
量		标						
族育		宵	宾					
审核		批准						
工艺		日期						

2RB910-1AQ26

图样标记	件数	重量	比例
共 1 张		共 1 张	

浙江格凌实业有限公司