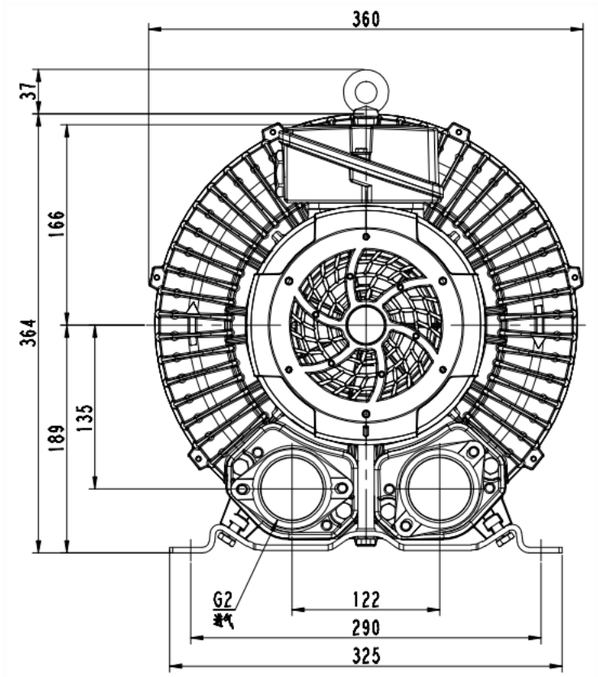

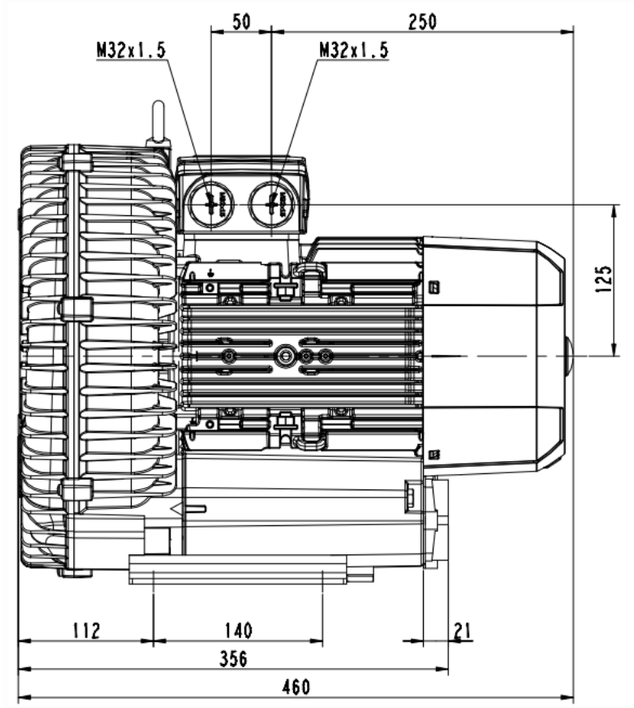

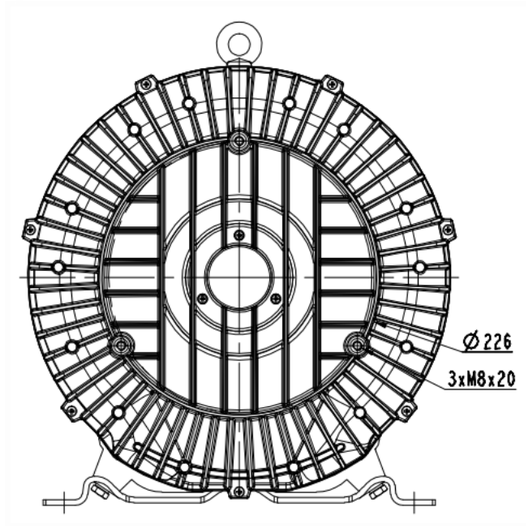

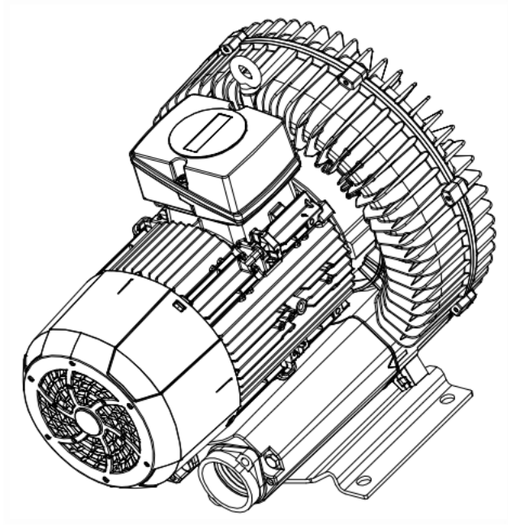

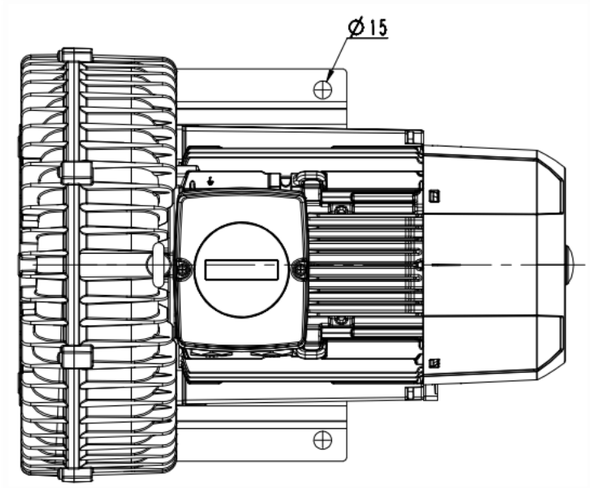

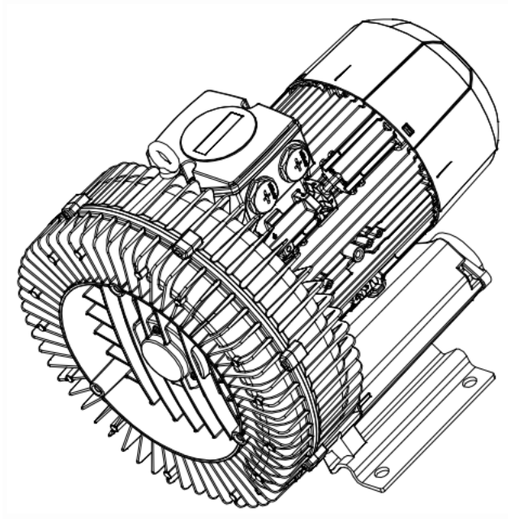

(4)肼辊

量升		其纹号	生丰	日期		图样标记	件数	重量	比例
族育		标							1:2
审核		官宾			2RB630-1AQ27	共 1 张		共 1 张	
工艺		批准				浙江格麦实业有限公司			
		日期							

朝导