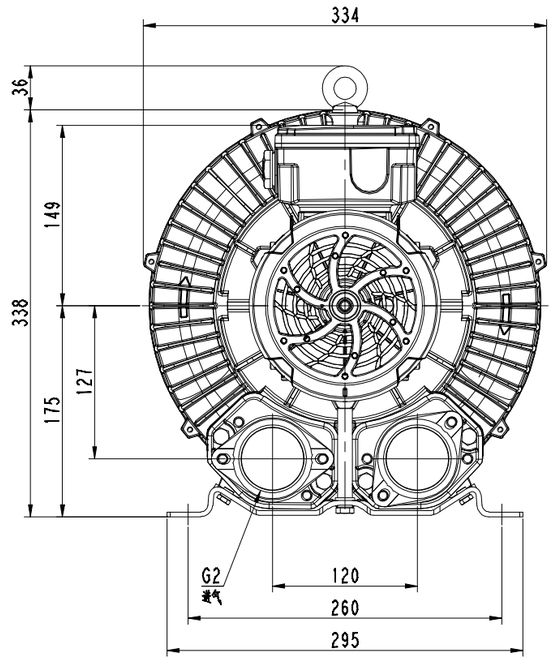


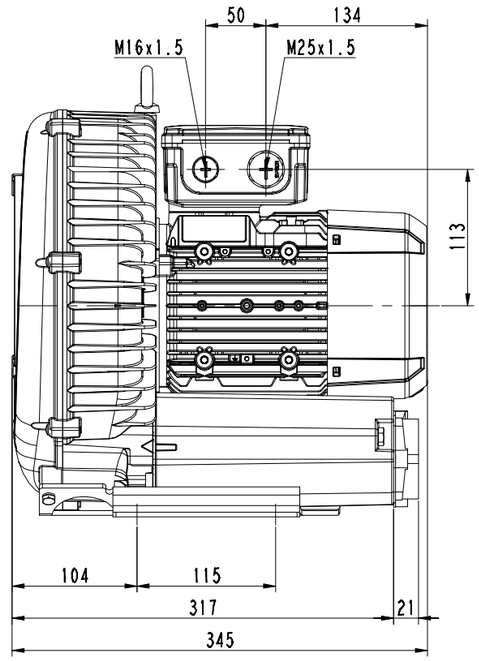


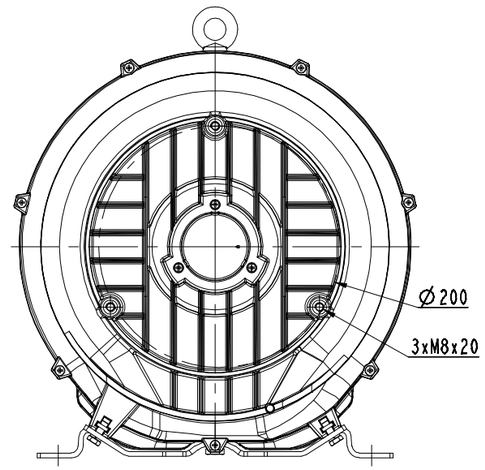


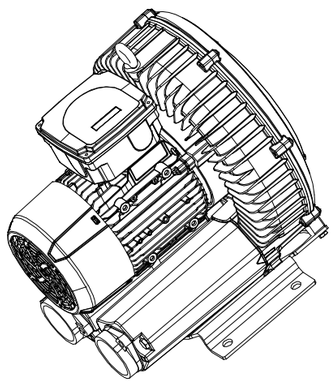

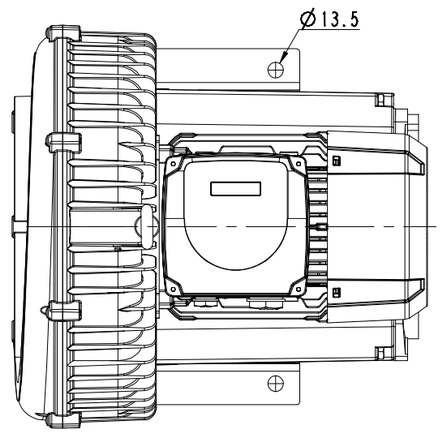


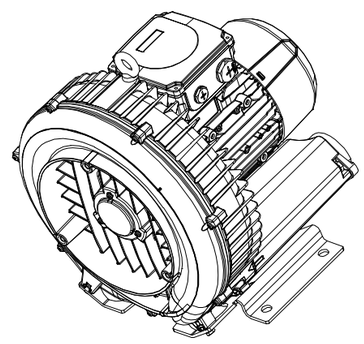

| 标记 | 处数 | 更改文件号 | 签字 | 日期 |
|---|---|---|---|---|
| 设计 | | | 标准化 | |
| 校对 | | | 审定 | |
| 审核 | | | 批准 | |
| 工艺 | | | 日期 | |

2RB530-1AP16

| 图样标记 | 件数 | 重量 | 比例 |
|---|---|---|---|
| | | | 1:2 |
| 共 1 张 | | 共 1 张 | |

浙江格凌实业有限公司

借(通)用件登记
描图
描校
旧底图总号
底图总号
签字
日期