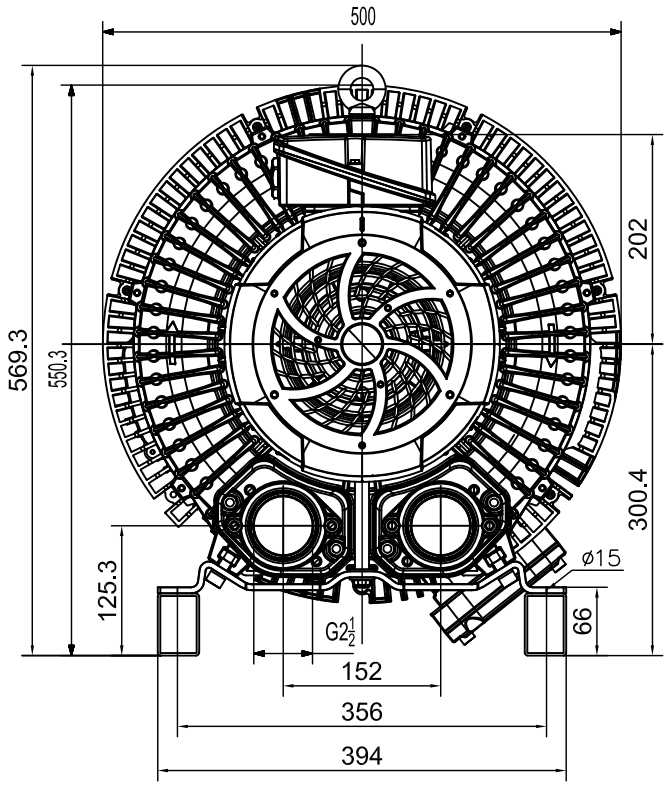

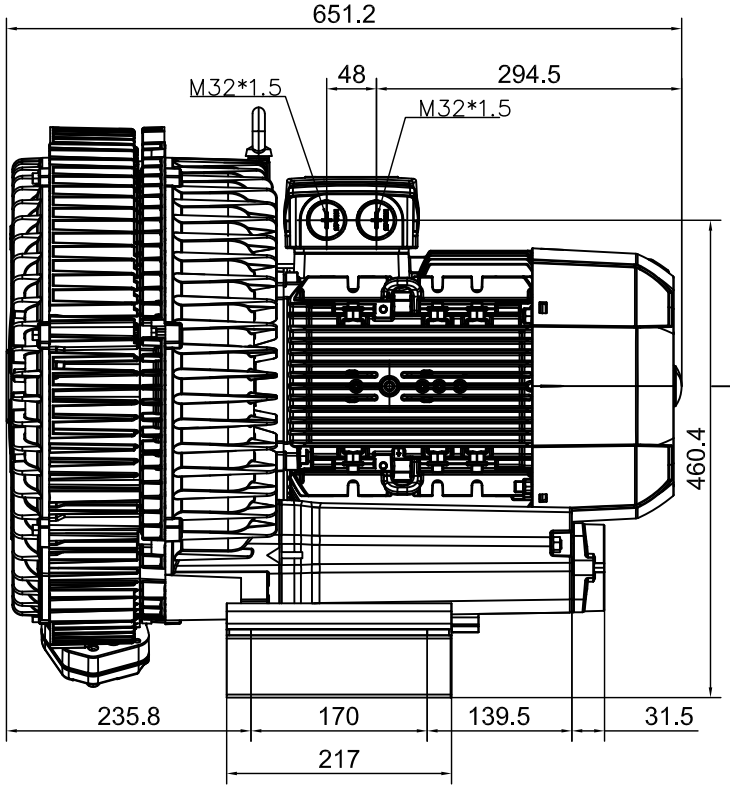

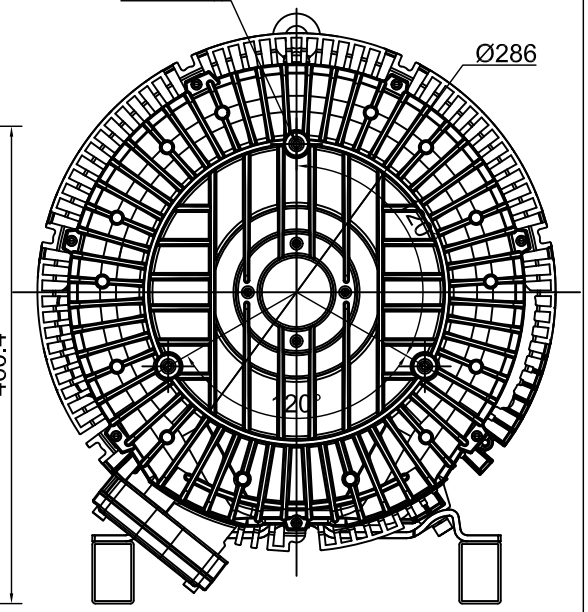

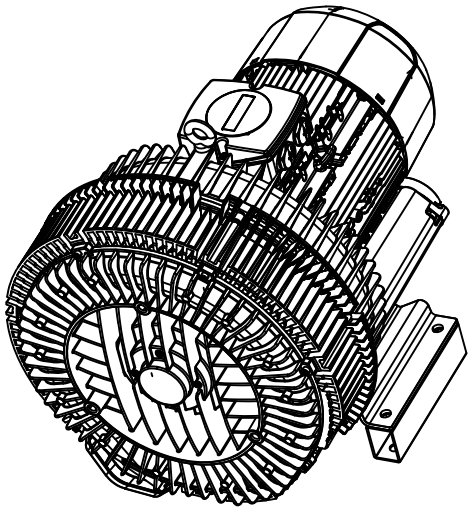

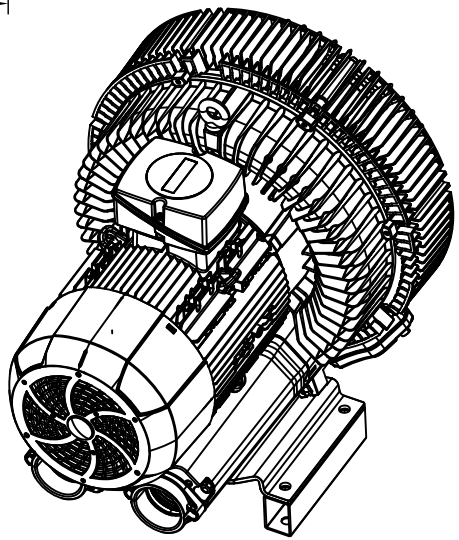

借通用件登记				
描　图				
校　描				
旧底图总号				
签　字				
日　期				

标记	处数	更改文件号	签字	日期
设计				
校对				
审核				
批准				

2RB 840-1GQ27

图样标记	重量	比例
		1:5
共　页	第　页	

浙江格凌实业有限公司